Pasirašyta kvalifikuotu elektroniniu parašu
RENATAS PETKEVIČIUS
Data: 2026-01-06 15:06:25 GMT+2



Dalis: **SDE**

Tomas: **1**

Objektas: **Administracinės paskirties, neypatingasis statinys - Pastatas - Administracinis pastatas su informaciniu profesiniu konsultavimo centru (unikalus Nr. 4400-0949-6037, žymėjimas plane 1B2/g; žemės sklypo unikalus Nr. 4400-0465-1172, Žemės sklypo kadastro numeris ir kadastro vietovės pavadinimas: 3963/0006:356 Vilkaviškio m. k.v.), adresu Vilkaviškis, S. Daukanto g. 17A**

Stadija: **Statinio dalinė (konstrukcijų) ekspertizė**

Statinių ekspertizės biuras

Kvalifikacijos atestatas
Nr. 8486

Užsakovas:

**VĮ Turto bankas**

| Pareigos | Parašas | V. pavardė |
|---|---|---|
| Direktorius | | R.Petkevičius |
| SDEV (konstrukcijų) atestato Nr. 31912 | | R.Petkevičius |
| | | |
| | | |
| | | |

Objekto Nr. **26-02ED**

Markė

Data **2026-01**

**TECHNINĖ SPECIFIKACIJA (UŽDUOTIS)**
**STOGŲ KONSTRUKCIJŲ EKSPERTIZĖS PASLAUGŲ PIRKIMUI**

1. Užsakovas: Valstybės įmonė Turto bankas
2. Objekto pavadinimas: Stogų konstrukcijų ekspertizės paslaugos, prieš įrengiant saulės jėgaines ant pastatų stogų.
3. Tikslas: nustatyti stogų laikančiųjų konstrukcijų techninę būklę ir laikomąją galią. Būtina ištirti visus stogus. Atlikus vertinimą pateikti ekspertizės išvadas nurodant maksimalią stogo apkrovą kilogramais į kvadratinį metrą, būtina pateikti ir išsamius, išvadas pagrindžiančius skaičiavimus.
4. Statinių konstrukcijų įvertinimas atliekamas vadovaujantis galiojančiais statybos techniniais reglamentais, kitais statybų teisės aktais, standartais, statybos ir specialiųjų privalomųjų normatyvinių statybos techninių dokumentų reikalavimais bei kitais galiojančiais teisės norminiais aktais.
5. Paslaugos Tiekėjas privalo fiziškai apžiūrėti ir įvertinti ar esamų pastatų konstrukcijos gali būti apkrautos papildoma saulės fotovoltinių jėgainių apkrova, įvertinti normines vėjo, sniego ir kitas apkrovas. Ekspertizės metu ekspertas papildomai įvertina stogo būklę ir išvadoje pateikia rekomendaciją dėl poreikio stogą renovuoti/atnaujinti prieš įrengiant saulės modulius.
6. Tiekėjas objekto vizitą privalo suderinti su Užsakovu bent prieš 5 kalendorines dienas.
7. Stogo konstrukcijų ekspertizė atliekama:

| **Unikalus pastato numeris** | **Adresas** | **Kontaktinis asmuo** |
|---|---|---|
| **4400-0949-6037** | Vilkaviškis, S. Daukanto g. 17A | Tomas Ivanauskas<br>tomas.ivanauskas@turtas.lt<br>+37068420333 |

8. Statinių stogų konstrukcijų ekspertizė ir vertinimas turi apimti:
   a) Bendrą pastato (jo dalies) konstrukcijų apibūdinimą;
   b) Statinio tyrimams panaudotų įrankių aprašymą (nurodant metrologinių patikrų datą, numerį);
   c) Tiekėjo kvalifikuotų ekspertų atliktą išsamų skaičiavimą ir įvertinimą, kokia leidžiama maksimali statinio stogo konstrukcijų papildoma apkrova. Atlikus skaičiavimus, tiekėjas turi nurodyti, kokio dydžio skaičiuojamosios apkrovos negalima viršyti saulės jėgainės rangovui;
   d) Konstrukcijų apžiūros rezultatų aprašymą, schemas;
   e) Esamos stogo dangos būklės aprašymą ir jo remonto būtinumo rekomendacijas;
   f) Tyrimo išvadas, rekomendacijas;
   g) Tiriamų mazgų faktinę fotofiksaciją.

9. Užsakovas pateiks Tiekėjui turimą projektinę dokumentaciją (jei turima), kadastrinių matavimų bylas, nekilnojamojo turto registro duomenų bazės išrašus. Pažymėtina, kad ne visa projektinė dokumentacija yra išlikusi, tad Teikėjui rengiant ekspertizes, privaloma vietoje atlikti pastatų apžiūras, reikalingus tyrimus.
10. Tiekėjas parengęs ekspertizę turės pateikti statinio (dalies) ekspertizės rangovo civilinės atsakomybės privalomojo draudimo liudijimą.
11. Tiekėjas parengęs ekspertizę turi pateikti ataskaitas tiek popierine, tiek skaitmenine forma (PDF, DWG, XLS, jei yra skaičiavimai).

**STATINIO DALINĖS EKSPERTIZĖS AKTAS Nr. 26-02ED**

2026-01-06

## ĮŽANGINĖ DALIS

## I. STATINIO DALINĖS EKSPERTIZĖS PRIEŽASTIS

Statinio dalinė (konstrukcijų) ekspertizė atlikta VĮ Turto bankas užsakymu, vadovaujantis 2025 m. gruodžio mėn. 19 d. pirkimo sutartimi Nr. 2025-S1-1230 „VP-2650-7 Stogų konstrukcijų ekspertizės paslaugos adresu S. Daukanto g. 17A, Vilkaviškis“ (pirkimo Nr. CPO370620) ir technine specifikacija (užduotimi).

## II. STATINIO DALINĖS EKSPERTIZĖS TIKSLAS

Vadovaujantis 2025 m. gruodžio mėn. 19 d. pirkimo sutartimi Nr. 2025-S1-1230 „VP-2650-7 Stogų konstrukcijų ekspertizės paslaugos adresu S. Daukanto g. 17A, Vilkaviškis“ (pirkimo Nr. CPO370620) ir technine specifikacija (užduotimi), reikia atlikti administracinės paskirties, neypatingojo statinio - Pastatas - Administracinis pastatas su informaciniu profesiniu konsultavimo centru (unikalus Nr. 4400-0949-6037, žymėjimas plane 1B2/g; žemės sklypo unikalus Nr. 4400-0465-1172, Žemės sklypo kadastro numeris ir kadastro vietovės pavadinimas: 3963/0006:356 Vilkaviškio m. k.v.), adresu Vilkaviškis, S. Daukanto g. 17A statinio dalinę (konstrukcijų) ekspertizę, prieš įrengiant saulės jėgaines ant pastatų stogų. Nustatyti stogų laikančiųjų konstrukcijų techninę būklę ir laikomąją galią. Būtina ištirti visus stogus. Atlikus vertinimą pateikti ekspertizės išvadas nurodant maksimalią stogo apkrovą kilogramais į kvadratinį metrą, būtina pateikti ir išsamius, išvadas pagrindžiančius skaičiavimus (detaliau žiūrėti techninę specifikaciją - užduotį).

Statinio dalinę (konstrukcijų) ekspertizę atlikti, vadovaujantis statybos techninio reglamento STR 1.04.04:2017 „Statinio projektavimas, projekto ekspertizė“ II skirsnio „Statinio ekspertizės privalomumas“ 74 punktu ir V skirsnio „Statinio ekspertizės sudėtis“ 96 punktu.

## III. STATINIO DALINĖS EKSPERTIZĖS ATLIKIMAS

3.1. Statinio dalinė ekspertizė atlikta vadovaujantis:

3.1.1. Lietuvos Respublikos Statybos įstatymu.

3.1.2. 2011 m. kovo 9 d. Europos Parlamento ir Tarybos Reglamentu (ES) Nr. 305/2011.

3.1.3. STR 1.04.04:2017 „Statinio projektavimas, projekto ekspertizė“.

3.1.4. STR 1.03.01:2016 „Statybiniai tyrimai. Statinio avarija“.

3.1.5. STR 1.01.03:2017 „Statinių klasifikavimas“.

3.1.6. STR 2.01.01(1):2005 „Esminis statinio reikalavimas. Mechaninis atsparumas ir pastovumas“

3.1.7. STR 2.05.04:2003 „Poveikiai ir apkrovos“.

3.1.8. STR 2.05.05:2005 „Betoninių ir gelžbetonių konstrukcijų projektavimas“.

3.1.9. STR. 2.02.02:2004 „Visuomeninės paskirties statiniai“.

3.1.10. STR 2.04.01:2018 „Pastatų atitvaros. Sienos, stogai, langai ir išorinės įėjimo durys“.

3.1.11. LST EN 1991-1-1:2004 lt „Eurokodas 1. Poveikiai konstrukcijoms. 1-1 dalis. Bendrieji poveikiai. Tankiai, savasis svoris, pastatų naudojimo apkrovos“.

3.1.12. LST EN 1991-1-3:2004 „Eurokodas 1. Poveikiai konstrukcijoms. 1-3 dalis. Bendrieji poveikiai. Sniego apkrovos“.

3.1.13. LST EN 13018:2016 en „Neardomieji bandymai. Apžiūrimoji kontrolė. Bendrieji principai“.

3.1.14. LST 1512:1:1998 „Gelžbetoninės konstrukcijos. Neardomieji bandymai. Armatūros apsauginio betono sluoksnio storio, armatūros skersmens ir jos išdėstymo nustatymas magnetiniu metodu“.

3.1.15. Серия 1.020-1/83 „Конструкции каркаса межвидового применения для мно гоэтажных общественных зданий, производственных и вспомогательных зданий промыш ленных предприятий“.

3.1.16. Серия 1.141-1 „Панели перекрытий железобетонные многопустотные“:

3.1.16.1. Gelžbetoninių surenkamų kiaurymėtų perdangos plokščių darbo brėžinių katalogas Выпуск 63. „Предварительно напряженные панели с круглыми пустотами длиной 6280, 5980, 5680, 5380, 5080 и 4780 мм, шириной 1790, 1490, 1190 и 990 мм, арми рованные стержнями из термически упрочненной стали класса Ат-V. Метод натяжения – электротермический“.

3.1.17. Серия 1.020-1/83 „Конструкции каркаса межвидового применения для многоэтажных общественных зданий, производственных и вспомогательных зданий промышленных предприятий“:

3.1.17.1. Gelžbetoninių surenkamų rygelių darbo brėžinių katalogas Серия 1.020-1/83 Выпуск 3-1. „Ригели высотой 450 мм пролетом 3,0; 6,0 и 7,2 м для опирания многопустотных плит перекрытия. Рабочие чертежи“

3.1.18. Bei kitais statybos techniniais reglamentais. Toliau ekspertizės tekste nuorodos į šiuos dokumentus žymimos [ ], o tekstas kabutėse „ “ - ištraukos iš šių dokumentų.

3.2. Atliekant statinio dalinę (konstrukcijų) ekspertizę:

3.2.1. Susipažinta su Užsakovo pateiktais dokumentais:

- Nekilnojamojo turto registro centrinio duomenų banko išrašu.
- Nekilnojamojo daikto kadastrinių matavimų byla.

## IV. BENDRIEJI STATINIO RODIKLIAI *

| | | |
|---|---|---|
| Unikalus daikto Nr. | - | 4400-0949-6037 |
| Žymėjimas plane | - | 1B2/g |
| Paskirtis | - | Administracinė |
| Statinio kategorija | - | Neypatingasis |
| Statybos pab. metai | - | 2007 |
| Aukštų skaičius | - | 2 |
| Bendras plotas | - | 1012.50 $m^2$ |
| Tūris | - | 4241 $m^3$ |

***Valstybės įmonės Registrų centras kadastro duomenys**

## V. STATINIO TYRIMAMS PANAUDOTI ĮRANKIAI (PRIETAISAI)

5.1. Skaitmeninis fotoaparatas „Samsung“ SM-G988B.

5.2. Lazerinis atstumų matuoklis BOSCH GLM 250 VF Professional Nr.0701289467.

5.3. Armatūros diametro, betono apsauginio sluoksnio ir armatūros išdėstymo betone nustatymo prietaisas „Proceq Profometer PM – 650 AI“ serijos Nr. UP01-008-0054.

5.4. Armatūros ieškiklis/skeneris Wallscaner D-tect 150, Bosch, Nr. 606410337.

5.5. Metalinė matavimo ruletė Komelon, Nr. L364, (0...5) m, II tikslumo klasė. Patikros sertifikatas Nr. 1205686.

5.6. Skaitmeninis slankmatis - gylmatis „Horex“, Nr. C1409031500, min matavimo diapazonas – 0,01 mm, max – 150 mm, išorinių matmenų leidžiama paklaida ±0,03 mm, vidinių matmenų leidžiama paklaida ±0,05 mm. Kalibravimo liudijimas Nr. 071408. Patikros sertifikatas Nr. 1205695.

5.7. Pleištinis tarpumatis, Nr. 0421, matavimo ribos (0,4...11) mm. Kalibravimo liudijimas Nr. 075222.

5.8. Nešiojamas plyšių matuoklis Elcometer 143 Crack Width Ruler, min. matavimo diapazonas – 0.1 mm.

Matavimo prietaisams yra atlikta metrologinė patikra, prietaisai sukalibruoti.

## TIRIAMOJI DALIS

## VI. STATINIO KONSTRUKCIJŲ APŽIŪRA, TECHNINĖS BŪKLĖS ĮVERTINIMAS, TYRINĖJIMŲ ANALIZĖ

6.1. Konstrukcijų apžiūra ir jų duomenys

2025 m. gruodžio mėn. 22 d. dalyvaujant MB „Statinių ekspertizės biuras“ statinio dalies (konstrukcijų) ekspertizės vadovui Renatui Petkevičiui, buvo atlikta administracinės paskirties, neypatingojo statinio - Pastatas - Administracinis pastatas su informaciniu profesiniu konsultavimo centru (unikalus Nr. 4400-0949-6037, žymėjimas plane 1B2/g; žemės sklypo unikalus Nr. 4400-0465-1172, Žemės sklypo kadastro numeris ir kadastro vietovės pavadinimas: 3963/0006:356 Vilkaviškio m. k.v.), adresu Vilkaviškis, S. Daukanto g. 17A laikančiųjų denginio konstrukcijų apžiūra, matavimai, tyrimai, fotofiksacija.

6.1.1. Išanalizavus Užsakovo pateiktą dokumentaciją (žr. ekspertizės 3.2.1 punktą) ir 2025-12-22 apžiūros metu buvo nustatyta, kad adminstracinio pastato stogas sutapdintas, plokščiasis su vidiniu lietaus surinkimu. Pastato laikančiosios konstrukcijos yra surenkamasis gelžbetoninis karkasas pagal seriją 1.020-1/83:

- 40x40 cm skerspjūvio kolonos,
- 45 cm aukščio rygeliai,
- 22 cm aukščio perdangos ir denginio plokštės su gelžbetoniniais monolitiniais ruožais.

6.1.2. Ekspertizės metu atlikti gelžbetoninių konstrukcijų neardomieji tyrimai, nustatant elementų skerspjūvio tipą ir armatūros išdėstymą, armatūros apsauginio sluoksnio storį ir strypų skersmenį ieškikliu „Proceq Profometer PM – 650 AI“ [5.3], vadovaujantis LST [3.1.14] reikalavimais. Nustatytos surenkamų gelžbetoninių denginio konstrukcijų markės ir laikomoji galia.



**Nuotrauka Nr. 1** Bendras statinio vaizdas iš išorės

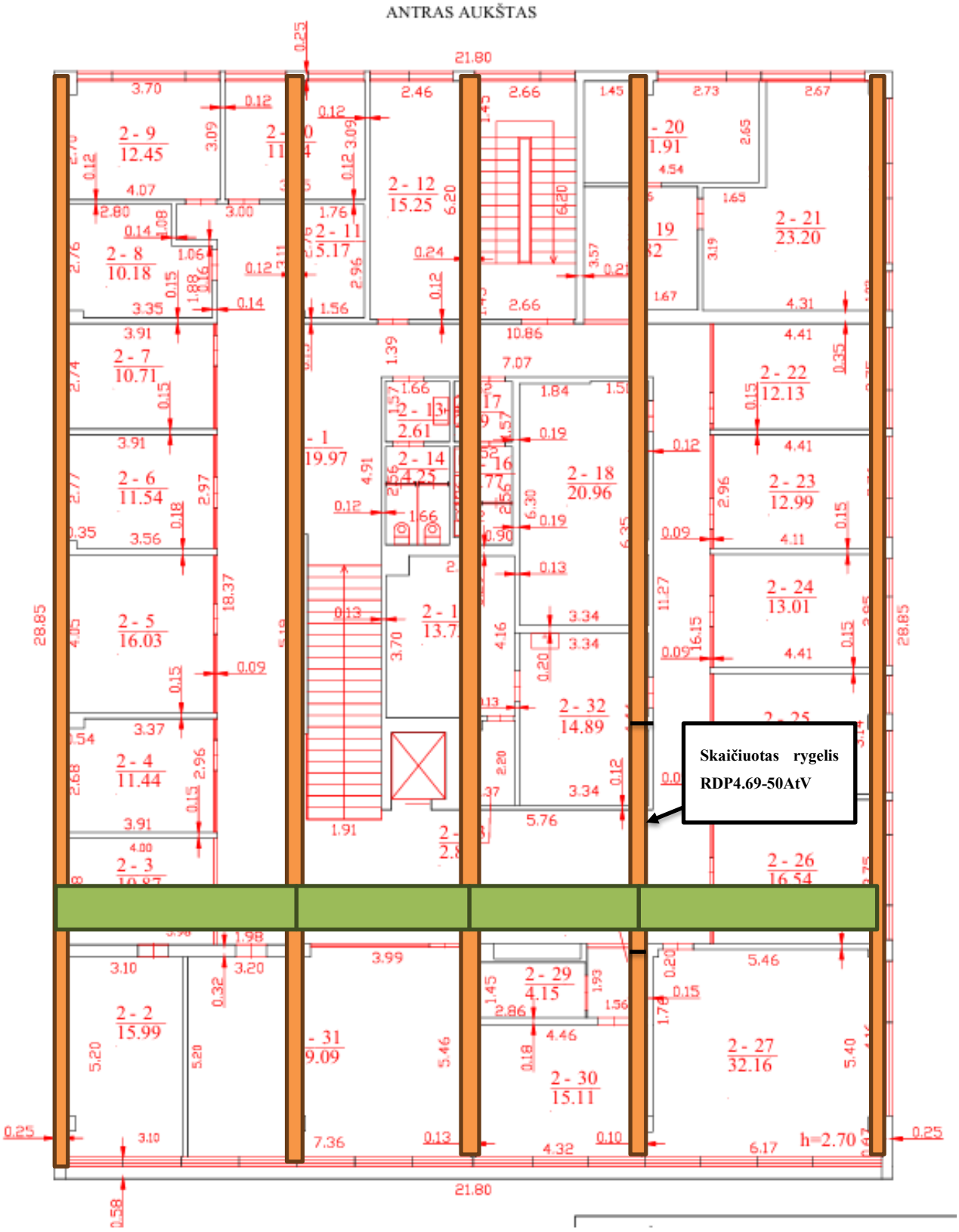


**Schema Nr. 1:** Antro aukšto plane oranžine spalva pažymėta tyrimo metu nustatyta surenkamų gelžbetoninių rygelių išdėstymo kryptis, žalia spalva – 1,5 m pločio surenkamų gelžbetoninių kiaurymėtų denginio plokščių PK tipo išdėstymo kryptis.

6.1.3. **Surenkamos gelžbetoninės kiaurymėtos denginio plokštės**

6.1.3.1. **Armatūros strypų skaičiaus ir išdėstymo skerspjūvyje nustatymas** atliktas ieškikliu „Proceq Profometer PM – 650 AI“.

Prietaisu „Proceq Profometer PM – 650 AI“ skanuojant skersai 1,5 m pločio gelžbetoninės kiaurymėtos denginio plokštės, buvo nustatytas išilginės darbo armatūros diametras, padėtis, atstumas tarp strypų bei apsauginio betono sluoksnio storis (žr. nuotraukas Nr. 2, 3). Apsauginio betono sluoksnio storio nustatytų rezultatų galima matavimo paklaida sudaro nuo ± 1 iki ± 4 mm; armatūros diametro nustatytų rezultatų galima matavimo paklaida sudaro nuo ± 1 iki ± 4 mm, priklausomai nuo armatūros gylio/apsauginio betono sluoksnio storio.

6.1.3.2. Tyrimų metu nustatyta, jog surenkamos gelžbetoninės kiaurymėtos denginio plokštės yra 220 mm aukščio, 1490 mm pločio ir 5980 mm, 4780 mm ilgio PK tipo plokštės, sumontuotos skersine pastato kryptimi ant išilgine pastato kryptimi sumontuotų 45 cm aukščio, 6 m ir 7,2 m ilgio gelžbetoninių rygelių (denginio plokščių ir rygelių išdėstymo kryptys pažymėtos shemoje Nr. 1 II aukšto plane). Denginio plokščių laikomoji galia nustatoma atliktų tyrimų duomenis lyginant su techniniais darbo brėžinių katalogais [3.1.16.1].



**Nuotrauka Nr. 2** II aukšto denginio laikančiųjų konstrukcijų tyrimai. Buvo atidengiamos surenkamos “Amstrong” tipo lubų plokštės




**Nuotrauka Nr. 3** Surenkamų gelžbetoninių kiaurymėtų denginio plokščių armatūros strypų skaičiaus ir išdėstymo skerspjūvyje nustatymas ieškikliu „Proceq Profometer PM – 650 AI“.

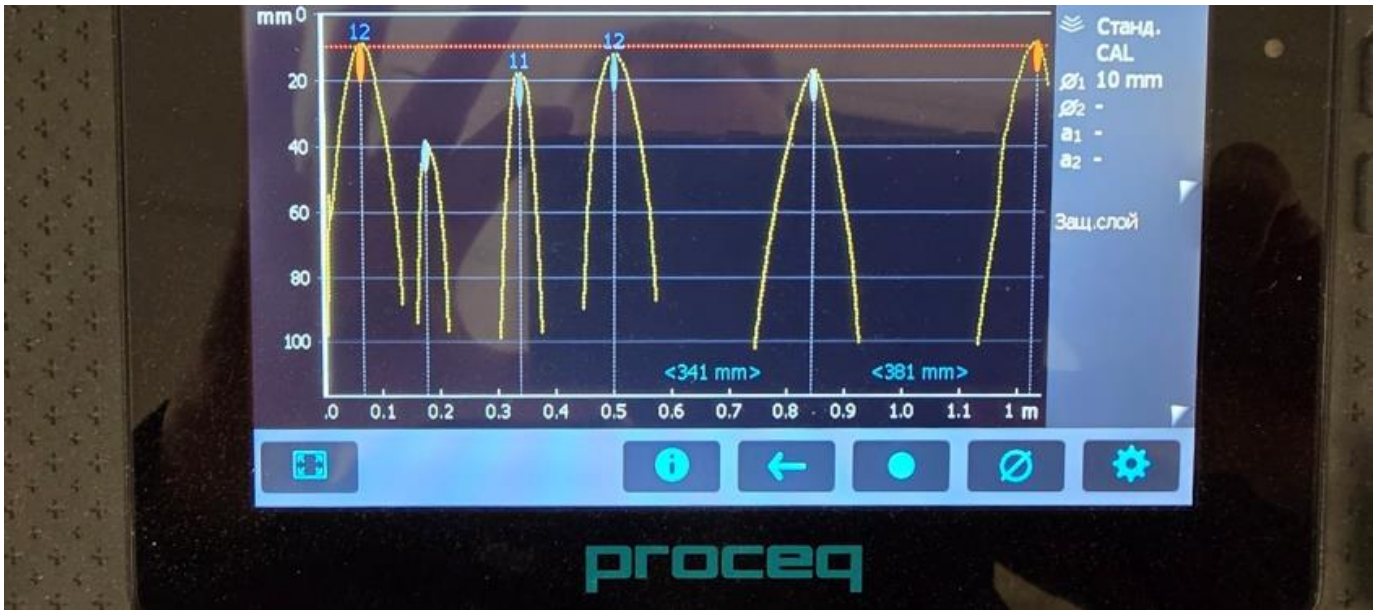


**Nuotrauka Nr. 4** Surenkamų gelžbetoninių kiaurymėtų denginio plokščių armatūros strypų skaičiaus ir išdėstymo skerspjūvyje nustatymas ieškikliu „Proceq Profometer PM – 650 AI“.

6.1.3.3. Tyrimų metu pagal armatūros išdėstymą ir diametrą nustatyta, jog surenkamos gelžbetoninės kiaurymėtos denginio plokštės yra ПК48.15-6Ат-VT ir ПК60.15-6Ат-VT tipo, kurių skaičiuotinė laikomoji galia įskaitant savąjį plokštės svorį – 930 kg/m2, plokštės nuosavas skaičiuotinis svoris –

330 kg/m2 (charakteristinis svoris – 300 kg/m2), skaičiuotinė laikomoji galia atmetus skaičiuotinį savąjį plokštės svorį – 600 kg/m2. Gelžbetoninės kiaurymėtos denginio plokštės sausos, deformacijų nenustatyta, darytina išvada, kad jų laikomoji galia atitinka darbo brėžinių kataloge [3.1.16.1] nurodytą.

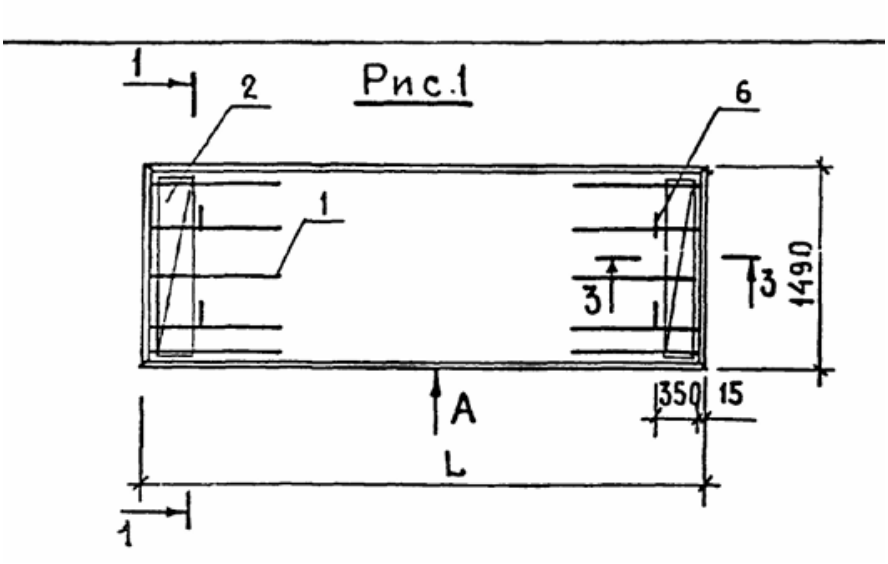


**Ištrauka iš darbo brėžinių katalogo [3.1.16.1]**

| Обозначение | Марка | Рис | L, мм | Масса, кг |
|---|---|---|---|---|
| 1.141.1 – 1.63 200 | ПК 63.15 – 8АтVТ | 1 | 6280 | 2950 |
| – 01 | ПК 60.15 – 8АтVТ | 2 | 5980 | 2800 |
| – 02 | ПК 57.15 – 8АтVТ | 2 | 5680 | 2675 |
| – 03 | ПК 54.15 – 8АтVТ | 2 | 5380 | 2525 |
| – 04 | ПК 51.15 – 8АтVТ | 3 | 5080 | 2400 |
| – 05 | ПК 48.15 – 8АтVТ | 4 | 4780 | 2250 |
| – 06 | ПК 63.15 – 6АтVТ | 5 | 6280 | 2950 |
| – 07 | ПК 60.15 – 6АтVТ | 2 | 5980 | 2800 |
| – 08 | ПК 57.15 – 6АтVТ | 3 | 5680 | 2675 |
| – 09 | ПК 54.15 – 6АтVТ | 4 | 5380 | 2525 |
| – 10 | ПК 51.15 – 6АтVТ | 6 | 5080 | 2400 |
| – 11 | ПК 48.15 – 6АтVТ | 6 | 4780 | 2250 |
| – 12 | ПК 63.15 – 4АтVТ | 3 | 6280 | 2950 |
| – 13 | ПК 60.15 – 4АтVТ | 4 | 5980 | 2800 |
| – 14 | ПК 57.15 – 4АтVТ | 6 | 5680 | 2675 |
| – 15 | ПК 54.15 – 4АтVТ | 6 | 5380 | 2525 |
| – 16 | ПК 63.15 – 3АтVТ | 6 | 6280 | 2950 |
| – 17 | ПК 60.15 – 3АтVТ | 6 | 5980 | 2800 |

Вид А, сечение 2-2 и узлы I и II см. 1.141-1.63 100СБ

**Pagal išilginės darbo armatūros diametrą ir jos išdėstymą, pagal darbo brėžinių katalogą [3.1.16.1] nustatyta, jog surenkamos gelžbetoninės denginio plokštės yra ПК48.15-6Ат-VT ir ПК60.15-6Ат-VT tipo. Pažymėta oranžine spalva**

Таблица 1

| Вид нагрузки | | Величина нагрузки на панели кгс/м² | | | |
|---|---|---|---|---|---|
| | | ПК...-3АтVТ* | ПК...-4АтVТ* | ПК...-6АтVТ | ПК...-8АтVТ |
| Расчет по предельным состояниям I группы | Расчетная | 630 / 300 | 780 / 450 | 930 / 600 | 1130 / 800 |
| | Полная нормативн. | 540 / 240 | 660 / 360 | 800 / 500 | 970 / 670 |
| | Постоянная и длительная | 500 / 200 | 560 / 260 | 700 / 400 | 870 / 570 |
| | Кратковременная | 40 | 100 | 100 | 100 |

**Surenkamų gelžbetoninių kiaurymėtų denginio plokščių ПК48.15-6Ат-VT ir ПК60.15-6Ат-VT tipo skaičiuotinė laikomoji galia atmetus skaičiuotinį savąjį plokštės svorį pagal darbo brėžinių katalogą [3.1.16.1] yra 600 kg/m2**

6.1.4. **Surenkamų gelžbetoninių kiaurymėtų denginio plokščių laikomosios galios skaičiavimas.**

Sniego apkrovos ribos nustatytos imant Sk reikšmę kaip sniego dangos apkrovos apsaugotame nuo vėjo 1 m2 horizontalaus paviršiaus sklypelyje 50 metų metinių maksimumų vidurkį. Vilkaviškis priklauso I apkrovos rajonui, kai Sk = 1,2 kN/m2. $\mu_i$ – stogo sniego apkrovos formos koeficientą pagal [3.1.7] 1 lentelės 10 punktą priimame $\mu_i$ = 1,46.

Sniego apkrova, tenkanti denginio plokštėms sudaro $S_{k1} = \mu i C_e C_t S_k$ = 1,46·1·1·1,2kN/m2 = 1,752 kN/m2 = 175,2 kg/m2. Skaičiavimuose sniego apkrovos patikimumo koeficiantas priimtas ɣQ =1,3. Skaičiuotinė sniego apkrova Sd = 1,752*1,3 = 2,27 kN/m2 = 227 kg/m2.

Denginio apkrovos nustatomos vadovaujantis Eurokodų [3.1.11 ir 3.1.12] reikalavimais, įvertinant, kad parapetų aukštis 0,88 m ir dalyje stogo yra išilginis stoglangis bei įvairiose vietose išdėlioti kondicionieriai. Siekiant nustatyti stogo pasluoksnių medžiagiškumą ir storius, per ventiliacinį kaminėlį buvo atlikti tyrimai ir matavimai (žr. nuotraukas Nr. 5, 6, 7, 8).



**Nuotrauka Nr. 5** Bendras stogo vaizdas. **Ties viena įlaja matomos medžio lapų sąnašos, būtina nuolat įlajas prižiūrėti ir valyti, kad krituliai nepasitvenktų ant stogo.**



**Nuotrauka Nr. 6** Siekiant nustatyti stogo pasluoksnių medžiagiškumą ir storius, per ventiliacinį kaminėlį buvo atlikti tyrimai ir matavimai




**Nuotrauka Nr. 7** Stogo pasluoksnius sudaro šie sluoksniai: 2 sl. bituminė prilydoma danga; 230 mm storio polistireninis putplastis; garo izoliacinė plėvelė

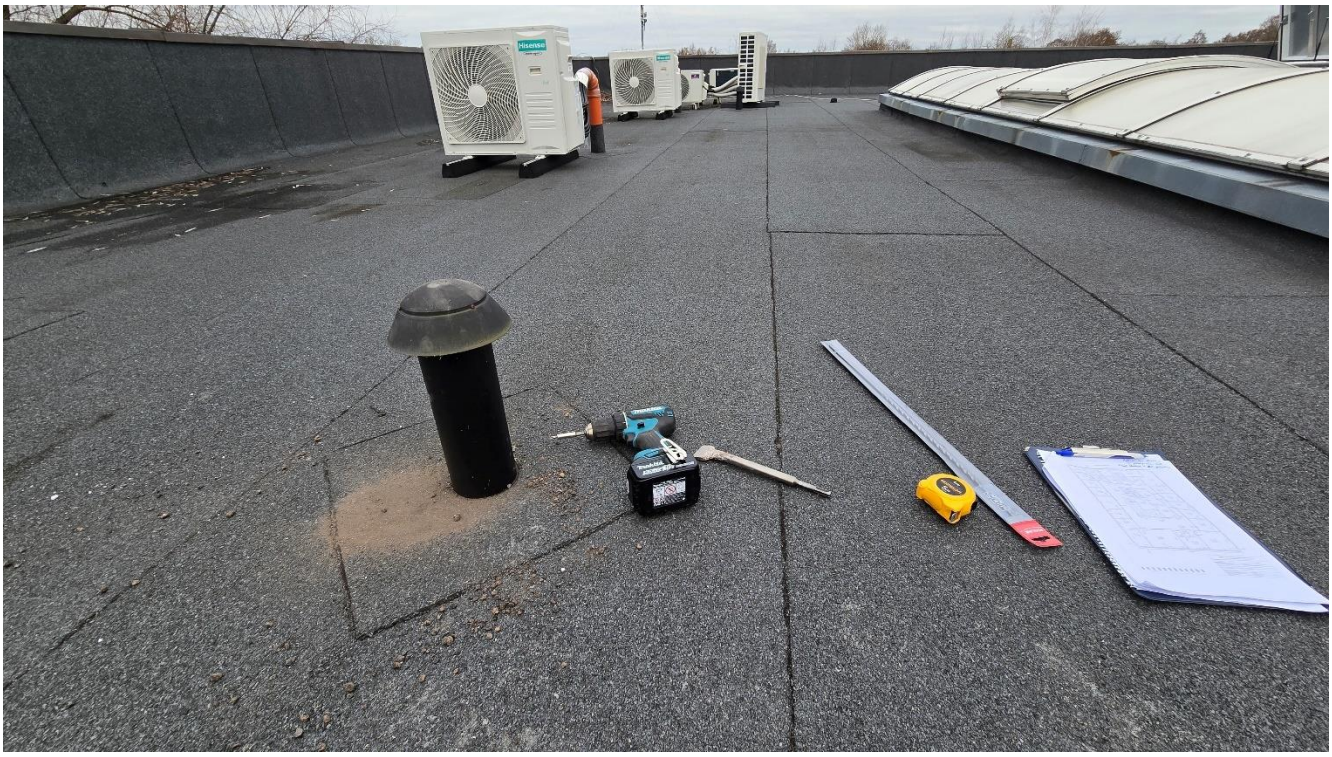


**Nuotrauka Nr. 8** Po tyrimų ventiliacinis kaminėlis atstatytas į buvusią būklę

| | | |
|---|---|---|
| 10. | Stogai su parapetais | Schemą reikia taikyti, kai |

57

| | | |
|---|---|---|
| | 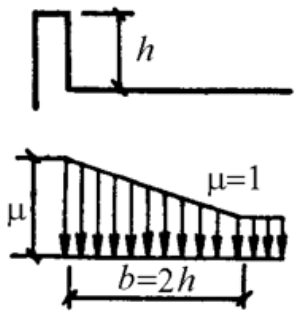 | $h > \frac{s_k}{2}$ (kur $h$ – m, $s_k$ – kPa);<br>$\mu = \frac{2h}{s_k}$, bet ne daugiau kaip 3. |

Pagal [3.1.7] STR 2.05.04:2003 „Poveikiai ir apkrovos“ 2 priedo SNIEGO APKROVOS SCHEMOS IR KOEFICIENTAI μ 1 lentelę 10 punktą, kai faktinis parapeto aukštis h=0,88m, tuomet h=1,2kPa/2 = 0,6 m, $\mu_i$ = 2 · 0,88m/1,2kPa = 1,46



**Nuotrauka Nr. 9** nustatytas parapeto aukštis apie h=0,88 m

**Lentelė Nr. 1** Stogo konstrukcijas veikiančios apkrovos

| Eil. Nr. | Charakteristinė apkrova | Poveikio patikimumo koeficiantai (ɣ) | | Skaičiuotinės reikšmės poveikių kN/m2 | |
|---|---|---|---|---|---|
| | | Tinkamumo ribiniams būviams | Saugos ribiniams būviams | Tinkamumo ribiniams būviams Gj*ɣGk | Saugos ribiniams būviams *Gj**ɣGd |
| 1 | 2 | 3 | 4 | 5 | 6 |
| **Nuolatinės apkrovos (Gj)** | | | | | |
| 1. | Prilydoma bituminė ritininė danga $0{,}18kN/m2$ | **$ɣ_{Gk}$ =1,0** | **$ɣ_{Gd}$=1,35** | 0,18 | 0,24 |
| 2. | Šilumos izoliacija –polistireninis putplastis $0{,}2kN/m3 \cdot 0{,}23m$=$0{,}046kN/m2$ | | | 0,046 | 0,06 |
| 3. | Garo izoliacija $0{,}01kN/m2$ | | | 0,01 | 0,01 |
| 4. | Inžinerinė įranga (apšvietimas, vėdinimo įranga, pakabinamos lubos) $0{,}25kN/m2$ | | | 0,25 | 0,34 |
| **Nuolatinė suminė apkrova** | | | | **Gk=0,486** | **Gd=0,66** |
| Eil. Nr. | Charakteristinė apkrova | Poveikio patikimumo koeficiantai (ɣ) | | Skaičiuotinės reikšmės poveikių kN/m2 | |
| | | Tinkamumo ribiniams būviams | Saugos ribiniams būviams | Tinkamumo ribiniams būviams Qi*ɣQk | Saugos ribiniams būviams *Qi**ɣQd |
| 1 | 2 | 3 | 4 | 5 | 6 |
| **Kintamosios apkrovos Qi** | | | | | |
| 5. | Sniegas: $S_{k1}= \mu i C_e C_t S_k$ = 1,46·1·1·1,2kN/m2 = 1,752 kN/m2 | **$ɣ_{Qk}$ =1,0** | **$ɣ_{Qd}$=1,3** | **1,752** | **2,27** |
| **Kintamoji suminė apkrova (G):** | | | | $Q_k$=1,752 | $Q_d$=2,27 |
| **Suminė apkrova (G+Q)** | | | | **$F_k$=2,24** | **$F_d$=2,94** |

6.1.4.1. Surenkamų gelžbetoninių kiaurymėtų denginio plokščių ПК48.15-6Ат-VT ir ПК60.15-6Ат-VT laikomosios galios patikrinimas atliekamas pagal darbo brėžinių kataloge [3.1.16.1] nurodytą 600 kg/m2 skaičiuojamąją tolygiai paskirstytą apkrovą (be plokštės savojo svorio):

$P^{PK}{}_d$ = 6,00 kN/m$^2$ – 2,94 kN/m$^2$ = 3,06 kN/m$^2$ (leistina papildoma skaičiuojamoji apkrova).

$P^{PK}{}_k = P^{PK}{}_d / ɣ_{Gd}$ = 3,06/1,35 = 2,26 kN/m$^2$ (leistina papildoma charakteristinė apkrova).

6.1.4.2. **Tarpinė išvada:** Surenkamų gelžbetoninių kiaurymėtų denginio plokščių ПК48.15-6Ат-VT ir ПК60.15-6Ат-VT charakteristinis laikomosios galios rezervas yra 2,26 kN/m$^2$ (atitinka 226 kg/m$^2$) . Įvertinus, kad ant stogo įvairiose vietose išdėlioti kondicionieriai, sumontuotas išilginis stoglangis bei parapetų aukštis h=0,88 m ir nuo jų įvairiose sniego zonose susidaro sniego sankaupos, taip pat lietaus surinkimo įlajos vidinės ir dėl šalia pastato augančio medžio galimos lapų sankaupos bei

kyla kritulių pasitvenkimo grėsmė (žr. nuotraukas Nr. 5, 9), **leistina papildoma saulės elektrinės modulių charakteristinė apkrova neturi viršyti 45 kg/m² (atitinka 0,45 kN/m²) arba skaičiuotinė 0,45 kN/m² · 1,35 = 0,6 kN/m² apkrova.**

6.1.5. **Surenkami gelžbetoniniai denginio rygeliai**

6.1.5.1. **Armatūros strypų skaičiaus ir išdėstymo skerspjūvyje nustatymas.**

6.1.5.2. Tyrimų metu nustatyta, jog denginiui didžiausiame tarpatramyje 7,2 m įrengti gelžbetoniniai rygeliai pagal seriją 1.020-1/83 [3.1.17.1]: RDP4.69-50$A_t$V (viduriniai) 50 apkrovos kategorijos (skaičiuotinė laikomoji galia 50 kN/m) ir ROP4.69-40AtV (kraštiniai) 40 apkrovos kategorijos (skaičiuotinė laikomoji galia 40 kN/m) tipo, kai rygelis armuotas ne mažiau 4 darbo armatūros strypais nuo Ø18 iki 22.

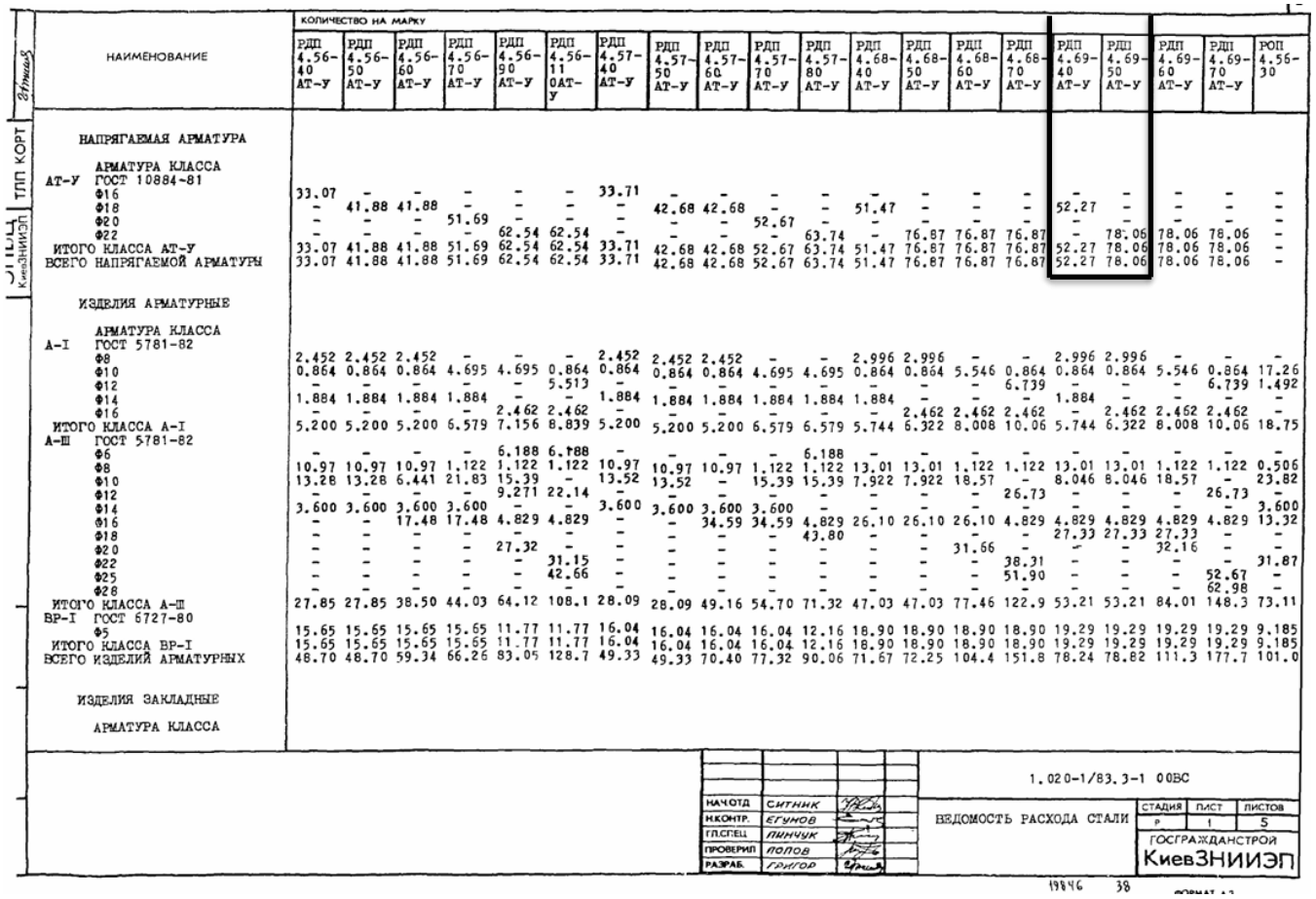

КОЛИЧЕСТВО НА МАРКУ

| НАИМЕНОВАНИЕ | РДП 4.56-40 АТ-У | РДП 4.56-50 АТ-У | РДП 4.56-60 АТ-У | РДП 4.56-70 АТ-У | РДП 4.56-90 АТ-У | РДП 4.56-110АТ-У | РДП 4.57-40 АТ-У | РДП 4.57-50 АТ-У | РДП 4.57-60 АТ-У | РДП 4.57-70 АТ-У | РДП 4.57-80 АТ-У | РДП 4.68-40 АТ-У | РДП 4.68-50 АТ-У | РДП 4.68-60 АТ-У | РДП 4.68-70 АТ-У | РДП 4.69-40 АТ-У | РДП 4.69-50 АТ-У | РДП 4.69-60 АТ-У | РДП 4.69-70 АТ-У | РОП 4.56-30 |
|---|---|---|---|---|---|---|---|---|---|---|---|---|---|---|---|---|---|---|---|---|
| НАПРЯГАЕМАЯ АРМАТУРА | | | | | | | | | | | | | | | | | | | | |
| АРМАТУРА КЛАССА | | | | | | | | | | | | | | | | | | | | |
| АТ-У ГОСТ 10884-81 | | | | | | | | | | | | | | | | | | | | |
| Ø16 | 33.07 | - | - | - | - | - | 33.71 | - | - | - | - | - | - | - | - | - | - | - | - | - |
| Ø18 | - | 41.88 | 41.88 | - | - | - | - | 42.68 | 42.68 | - | - | 51.47 | - | - | - | 52.27 | - | - | - | - |
| Ø20 | - | - | - | 51.69 | - | - | - | - | - | 52.67 | - | - | - | - | - | - | - | - | - | - |
| Ø22 | - | - | - | - | 62.54 | 62.54 | - | - | - | - | 63.74 | - | 76.87 | 76.87 | 76.87 | - | 78.06 | 78.06 | 78.06 | - |
| ИТОГО КЛАССА АТ-У | 33.07 | 41.88 | 41.88 | 51.69 | 62.54 | 62.54 | 33.71 | 42.68 | 42.68 | 52.67 | 63.74 | 51.47 | 76.87 | 76.87 | 76.87 | 52.27 | 78.06 | 78.06 | 78.06 | - |
| ВСЕГО НАПРЯГАЕМОЙ АРМАТУРЫ | 33.07 | 41.88 | 41.88 | 51.69 | 62.54 | 62.54 | 33.71 | 42.68 | 42.68 | 52.67 | 63.74 | 51.47 | 76.87 | 76.87 | 76.87 | 52.27 | 78.06 | 78.06 | 78.06 | - |
| ИЗДЕЛИЯ АРМАТУРНЫЕ | | | | | | | | | | | | | | | | | | | | |
| АРМАТУРА КЛАССА | | | | | | | | | | | | | | | | | | | | |
| А-I ГОСТ 5781-82 | | | | | | | | | | | | | | | | | | | | |
| Ø8 | 2.452 | 2.452 | 2.452 | - | - | - | 2.452 | 2.452 | 2.452 | - | - | 2.996 | 2.996 | - | - | 2.996 | 2.996 | - | - | - |
| Ø10 | 0.864 | 0.864 | 0.864 | 4.695 | 4.695 | 0.864 | 0.864 | 0.864 | 0.864 | 4.695 | 4.695 | 0.864 | 0.864 | 5.546 | 0.864 | 0.864 | 0.864 | 5.546 | 0.864 | 17.26 |
| Ø12 | - | - | - | - | - | 5.513 | - | - | - | - | - | - | - | - | 6.739 | - | - | - | 6.739 | 1.492 |
| Ø14 | 1.884 | 1.884 | 1.884 | 1.884 | - | - | 1.884 | 1.884 | 1.884 | 1.884 | 1.884 | 1.884 | - | - | - | 1.884 | - | - | - | - |
| Ø16 | - | - | - | - | 2.462 | 2.462 | - | - | - | - | - | - | 2.462 | 2.462 | 2.462 | - | 2.462 | 2.462 | 2.462 | - |
| ИТОГО КЛАССА А-I | 5.200 | 5.200 | 5.200 | 6.579 | 7.156 | 8.839 | 5.200 | 5.200 | 5.200 | 6.579 | 6.579 | 5.744 | 6.322 | 8.008 | 10.06 | 5.744 | 6.322 | 8.008 | 10.06 | 18.75 |
| А-III ГОСТ 5781-82 | | | | | | | | | | | | | | | | | | | | |
| Ø6 | - | - | - | - | 6.188 | 6.188 | - | - | - | - | 6.188 | - | - | - | - | - | - | - | - | - |
| Ø8 | 10.97 | 10.97 | 10.97 | 1.122 | 1.122 | 1.122 | 10.97 | 10.97 | 10.97 | 1.122 | 1.122 | 13.01 | 13.01 | 1.122 | 1.122 | 13.01 | 13.01 | 1.122 | 1.122 | 0.506 |
| Ø10 | 13.28 | 13.28 | 6.441 | 21.83 | 15.39 | - | 13.52 | 13.52 | - | 15.39 | 15.39 | 7.922 | 7.922 | 18.57 | - | 8.046 | 8.046 | 18.57 | - | 23.82 |
| Ø12 | - | - | - | - | 9.271 | 22.14 | - | - | - | - | - | - | - | - | 26.73 | - | - | - | 26.73 | - |
| Ø14 | 3.600 | 3.600 | 3.600 | 3.600 | - | - | 3.600 | 3.600 | 3.600 | 3.600 | - | - | - | - | - | - | - | - | - | 3.600 |
| Ø16 | - | - | 17.48 | 17.48 | 4.829 | 4.829 | - | - | 34.59 | 34.59 | 4.829 | 26.10 | 26.10 | 26.10 | 4.829 | 4.829 | 4.829 | 4.829 | 4.829 | 13.32 |
| Ø18 | - | - | - | - | - | - | - | - | - | - | 43.80 | - | - | - | - | 27.33 | 27.33 | 27.33 | - | - |
| Ø20 | - | - | - | - | 27.32 | - | - | - | - | - | - | - | - | 31.66 | - | - | - | 32.16 | - | - |
| Ø22 | - | - | - | - | - | 31.15 | - | - | - | - | - | - | - | - | 38.31 | - | - | - | - | 31.87 |
| Ø25 | - | - | - | - | - | 42.66 | - | - | - | - | - | - | - | - | 51.90 | - | - | - | 52.67 | - |
| Ø28 | - | - | - | - | - | - | - | - | - | - | - | - | - | - | - | - | - | - | 62.98 | - |
| ИТОГО КЛАССА А-III | 27.85 | 27.85 | 38.50 | 44.03 | 64.12 | 108.1 | 28.09 | 28.09 | 49.16 | 54.70 | 71.32 | 47.03 | 47.03 | 77.46 | 122.9 | 53.21 | 53.21 | 84.01 | 148.3 | 73.11 |
| ВР-I ГОСТ 6727-80 | | | | | | | | | | | | | | | | | | | | |
| Ø5 | 15.65 | 15.65 | 15.65 | 15.65 | 11.77 | 11.77 | 16.04 | 16.04 | 16.04 | 16.04 | 12.16 | 18.90 | 18.90 | 18.90 | 18.90 | 19.29 | 19.29 | 19.29 | 19.29 | 9.185 |
| ИТОГО КЛАССА ВР-I | 15.65 | 15.65 | 15.65 | 15.65 | 11.77 | 11.77 | 16.04 | 16.04 | 16.04 | 16.04 | 12.16 | 18.90 | 18.90 | 18.90 | 18.90 | 19.29 | 19.29 | 19.29 | 19.29 | 9.185 |
| ВСЕГО ИЗДЕЛИЙ АРМАТУРНЫХ | 48.70 | 48.70 | 59.34 | 66.26 | 83.05 | 128.7 | 49.33 | 49.33 | 70.40 | 77.32 | 90.06 | 71.67 | 72.25 | 104.4 | 151.8 | 78.24 | 78.82 | 111.3 | 177.7 | 101.0 |
| ИЗДЕЛИЯ ЗАКЛАДНЫЕ | | | | | | | | | | | | | | | | | | | | |
| АРМАТУРА КЛАССА | | | | | | | | | | | | | | | | | | | | |

ТПП КОРТ Стилиз КиевЗНИИЭП

1.020-1/83.3-1 ООВС

| | | |
|---|---|---|
| НАЧОТД. | СИТНИК | |
| Н.КОНТР. | ЕГУНОВ | |
| ГЛ.СПЕЦ. | ЛИНЧУК | |
| ПРОВЕРИЛ | ПОПОВ | |
| РАЗРАБ. | ГРИГОР | |

НЕДОМОСТЬ РАСХОДА СТАЛИ

| СТАДИЯ | ЛИСТ | ЛИСТОВ |
|---|---|---|
| Р | 1 | 5 |

ГОСГРАЖДАНСТРОЙ КиевЗНИИЭП

19846 38

**Ištrauka iš darbo brėžinių katalogo pagal seriją 1.020-1/83 [3.1.17.1]**

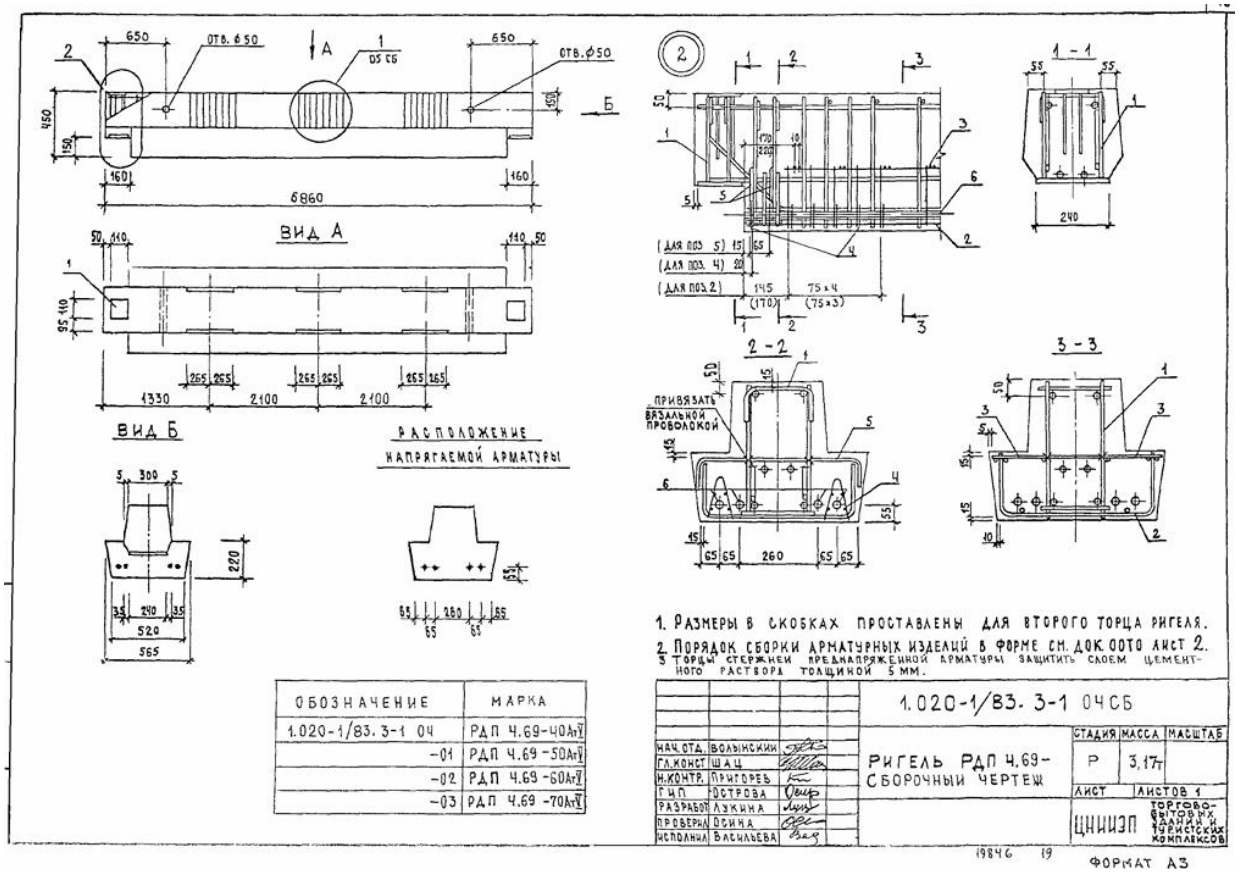


| ОБОЗНАЧЕНИЕ | МАРКА |
|---|---|
| 1.020-1/83.3-1 0Ч | РДП Ч.69-40АтV |
| -01 | РДП Ч.69-50АтV |
| -02 | РДП Ч.69-60АтV |
| -03 | РДП Ч.69-70АтV |

Gelžbetoniniai rygeliai RDP4.69-50$A_t$V (viduriniai) pagal darbo brėžinių seriją 1.020-1/83 [3.1.17.1]

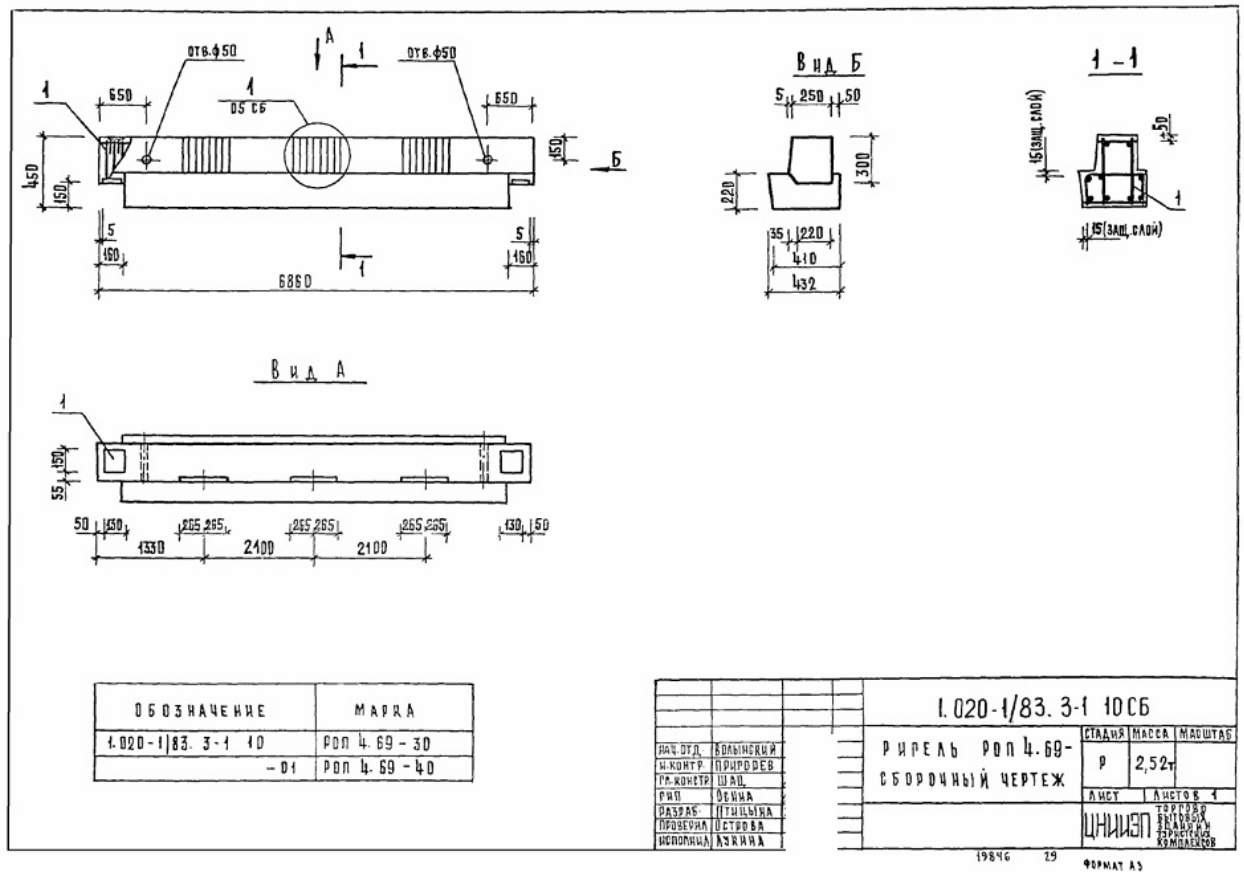


| ОБОЗНАЧЕНИЕ | МАРКА |
|---|---|
| 1.020-1/83. 3-1 10 | РОП 4.69-30 |
| -01 | РОП 4.69-40 |

Gelžbetoniniai rygeliai ROP4.69-40$A_t$V (kraštiniai) pagal darbo brėžinių seriją 1.020-1/83 [3.1.17.1]

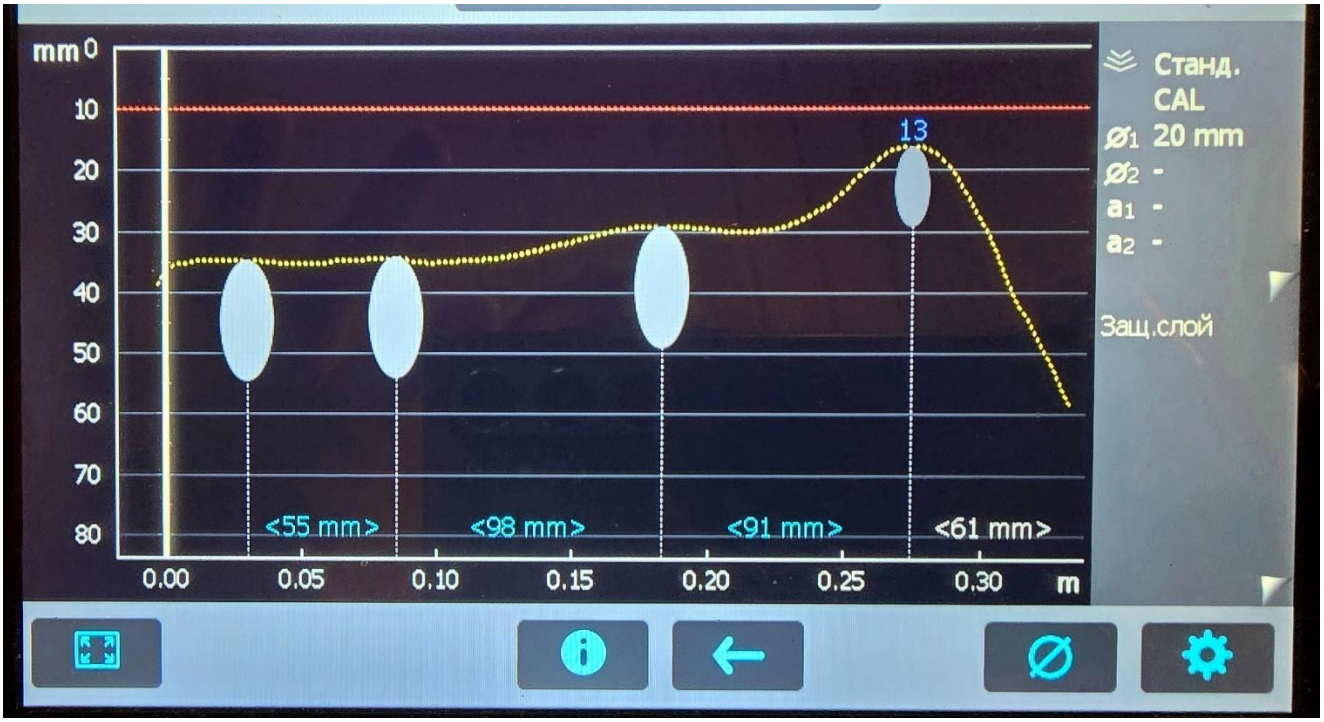


Surenkamų gelžbetoninių rygelių armatūros strypų skaičiaus ir išdėstymo skerspjūvyje nustatymas ieškikliu „Proceq Profometer PM – 650 AI“.

6.1.5.3. **Rygelių laikomosios galios patikrinimas.** Nagrinėjamas daugiausiai apkrautas Schemoje Nr. 1 (žr. aukščiau) pažymėtas rygelis RDP4.69-50AtV (vidurinis), kuriam tenka pusė apkrovos nuo 4,8 m ilgio plokštės iš vienos pusės ir pusė apkrovos nuo 6 m ilgio plokštės iš kitos pusės, viso apkrovos plotis: b = 4,8+6/2 = 5,4 *m*. Rygelis RDP4.69-50AtV laiko skaičiuotinę apkrovą nuo perdangos $F_d$=2,94 kN/m$^2$ (žiūrėti šios ekspertizės lentelę Nr. 1) ir nuo gelžbetoninių denginio plokščių PK, kurių skaičiuotinis nuosavas svoris $G_d$ = 3,0 kN/m$^2$ · 1,35 = 4,05 kN/m2 bei pagal denginio plokštės skaičiuotinę laikomąją galią nustatytos leistinos papildomos skaičiuotinės saulės elektrinės modulių apkrovos $P_D$ = 0,6 kN/m$^2$.

**Tikriname vidurinio rygelio RDP4.69-50AtV laikomąją galią:**

Nustatome koks veikiantis plotas tenka rygeliui S = b · $L_{rygelio}$ = 5,4 m · 6,86 m = 37 m$^2$

($F_d$ + $G_d$ + $P_D$) · S = (2,94 kN/m$^2$ +4,05 kN/m$^2$ + 0,6 kN/m$^2$) · 37 m$^2$ = 280,83 kN/m$^2$

Nustatome kokia skaičiuotinė apkrova tenka rygelio RDP4.69-50AtV tiesiniam metrui

280,83 kN/m$^2$/6,86 m = 40,93 kN/m < 50 kN/m (skaičiuotinė rygelio RDP4.69-50AtV laikomoji galia pagal darbo brėžinių seriją 1.020-1/83 [3.1.17.1]). ***Sąlyga tenkinama, laikomosios galios rezervas pakankamas.***

6.1.5.4. **Tarpinė išvada:** Rygelių RDP4.69-50AtV laikomoji galia yra pakankama papildomai saulės elektrinės modulių apkrovai, kuri neturi viršyti – charakteristinė 45 kg/m$^2$ (0,45 kN/m2) ar skaičiuotinė 60 kg/m$^2$ (0,6 kN/m2).



**Nuotrauka Nr. 10** II aukšte atliekami gelžbetoninio ROP (kraštiniai) tipo su viena lentyna rygelio tyrimai (ties švieslangiu)

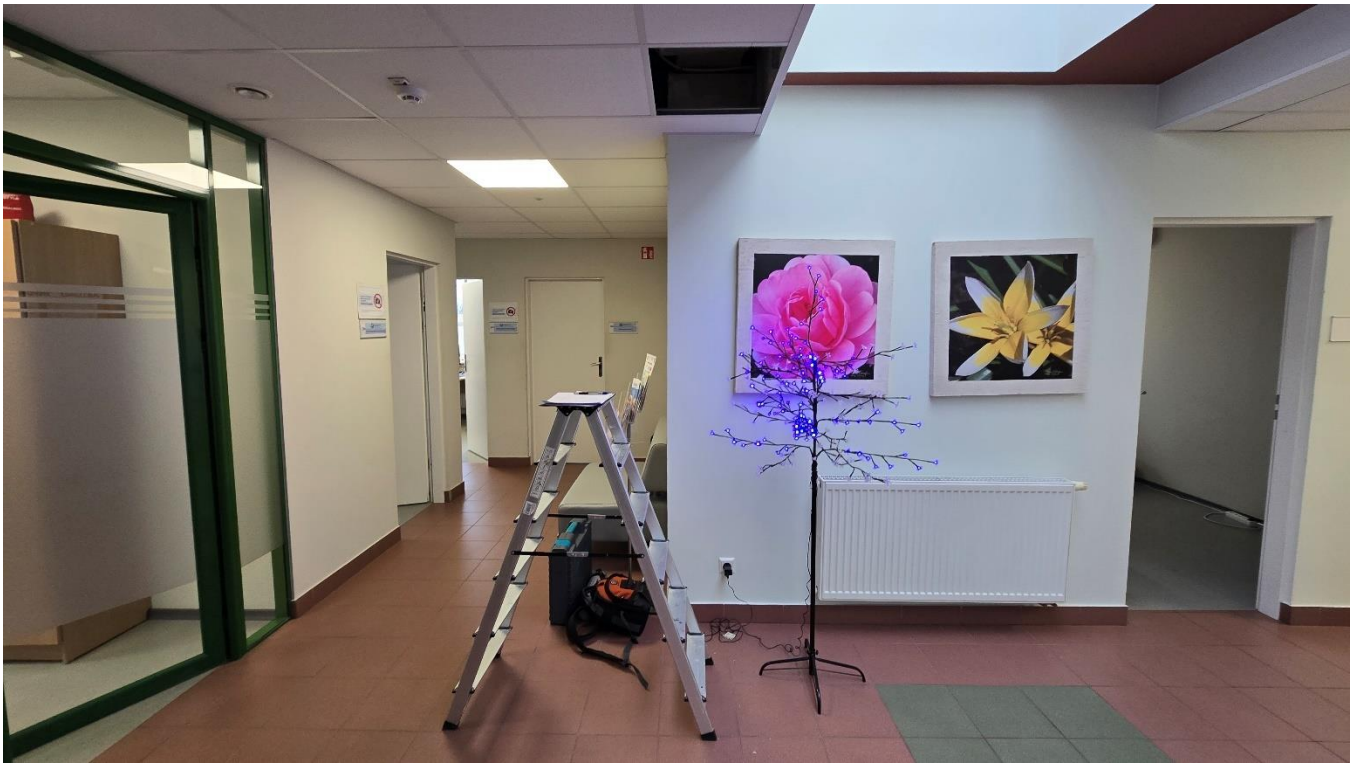

**Nuotrauka Nr. 11** II aukšte atidengus lubų plokštes “Amstrong” atliekami gelžbetoninio ROP (kraštiniai) tipo rygelio tyrimai



**Nuotrauka Nr. 12** II aukšte atliekami gelžbetoninio RDP4.69-50$A_t$V (vidurinio) tipo su dviem lentynom rygelio tyrimai ir apmatavimai



**Nuotrauka Nr. 13** II aukšte atliekami gelžbetoninio RDP4.69-50A$_t$V (vidurinio) tipo rygelio tyrimai ir apmatavimai. Dviejų vidurinių rygelių sandūra ties kolona



**Nuotrauka Nr. 14** II aukšte atliekami gelžbetoninio RDP4.69-50A$_t$V (vidurinio) tipo rygelio tyrimai ir apmatavimai

### 6.1.6. Konstrukcijų galimos avarinės būklės požymiai

Apžiūrėjus administracinės paskirties, neypatingojo statinio - Pastatas - Administracinis pastatas su informaciniu profesiniu konsultavimo centru (unikalus Nr. 4400-0949-6037, žymėjimas plane 1B2/g; žemės sklypo unikalus Nr. 4400-0465-1172, Žemės sklypo kadastro numeris ir kadastro vietovės pavadinimas: 3963/0006:356 Vilkaviškio m. k.v.), adresu Vilkaviškis, S. Daukanto g. 17A statinio laikančiąsias konstrukcijas, konstrukcijų būklė buvo palyginta su galimos avarinės būklės požymiais, pateiktais [3.1.3.] STR 1.03.01:2016 „Statybiniai tyrimai. Statinio avarija“ 1 priede. Tyrimo rezultatai pateikti 2 Lentelėje.

**STATINIO GALIMOS AVARINĖS BŪKLĖS POŽYMIAI. 2 Lentelė**

| Eil. Nr. | Statinio dalys, konstrukcijų elementai, pertvaros, ramsčiai | Galimos avarinės būklės požymiai | Objekte pastebėti defektai |
|---|---|---|---|
| 1 | 2 | 3 | 4 |
| 3.<br><br>3.2. | Karkasas:<br><br>gelžbetoninis; | plyšiai tempimo zonoje, platesni negu 2 mm;<br>suiręs armatūros apsauginis sluoksnis;<br>darbo armatūros arba metalinių jungčių surūdijęs sluoksnis, storesnis negu 1 mm;<br>kolonų išlinkiai, didesni negu 1/100 jų ilgio;<br>lokaliniai glemžiamo (gniuždomo) betono suirimai;<br>išilginiai plyšiai kolonose ir sijų gniuždomoje zonoje ties išilgine darbo armatūra; sijų ir kolonų gniuždomose zonose betone daug smulkių išilginių plyšių; | Vizualinės apžiūros metu konstrukcijų defektai, turintys avarinės būklės požymių, **nenustatyti** |

### 6.1.7. Stogo dangos techninės būklės įvertinimas

Apžiūros metu buvo nustatyti šie stogo dangos įrengimo defektai:

Ant parapetų užkeltoje dangoje nuslinkęs viršutinis bituminės dangos pasluoksnis, susidariusios oro pūslės, parapetų bituminė danga tinkamai nepritvirtinta, netenkinami [3.1.10.] STR 2.04.01:2018 „Pastatų atitvaros. Sienos, stogai, langai ir išorinės įėjimo durys“ reikalavimai „Septintasis skirsnis. Plokštieji neeksploatuojamieji stogai. 42.2. stogo sujungimo vietos su sienomis ir kitais vertikaliais paviršiais turi būti padengti hidroizoliacine danga ne mažiau kaip 300 mm virš stogo plokštumos.

Sujungimo su parapetais vietose, kai parapetas žemesnis kaip 300 mm, hidroizoliacinė danga užleidžiama ant parapeto viršaus ir pritvirtinama. Hidroizoliacinės dangos kraštas turi būti užsandarintas, kad į stogo konstrukcijas nepatektų vanduo. 48.2. hidroizoliacinės stogo dangos tvirtinimas turi atitikti reglamento 3 priedo reikalavimus“.



**Nuotrauka Nr. 15** Ant parapetų užkeltoje dangoje nuslinkęs viršutinis bituminės dangos pasluoksnis, susidariusios oro pūslės, parapetų bituminė danga tinkamai nepritvirtinta



**Nuotrauka Nr. 16** Ant parapetų užkeltoje dangoje nuslinkęs viršutinis bituminės dangos pasluoksnis, susidariusios oro pūslės, parapetų bituminė danga tinkamai nepritvirtinta

## VII. STATINIO DALINĖS EKSPERTIZĖS PRIVALOMOS PASTABOS, IŠVADOS IR REKOMENDACIJOS

Ištyrus ir skaičiavimais nustačius administracinės paskirties, neypatingojo statinio - Pastatas - Administracinis pastatas su informaciniu profesiniu konsultavimo centru (unikalus Nr. 4400-0949-6037, žymėjimas plane 1B2/g; žemės sklypo unikalus Nr. 4400-0465-1172, Žemės sklypo kadastro numeris ir kadastro vietovės pavadinimas: 3963/0006:356 Vilkaviškio m. k.v.), adresu Vilkaviškis, S. Daukanto g. 17A stogo denginio laikančiųjų konstrukcijų laikomąją galią, planuojant ant pastato stogo montuoti saulės elektrinės modulius, vadovaujantis statybos techninio reglamento STR 1.04.04:2017 „Statinio projektavimas, projekto ekspertizė“ II skirsnio „Statinio ekspertizės privalomumas“ 74 punktu ir V skirsnio „Statinio ekspertizės sudėtis“ 96 punktu, padarytos sekančios išvados ir pateiktos privalomos pastabos, išvados bei rekomendacijos:

7.1. Ant administracinės paskirties, neypatingojo statinio - Pastatas - Administracinis pastatas su informaciniu profesiniu konsultavimo centru (unikalus Nr. 4400-0949-6037, žymėjimas plane 1B2/g; žemės sklypo unikalus Nr. 4400-0465-1172, Žemės sklypo kadastro numeris ir kadastro vietovės pavadinimas: 3963/0006:356 Vilkaviškio m. k.v.), adresu Vilkaviškis, S. Daukanto g. 17A esamų denginio konstrukcijų **leidžiama montuoti papildomą saulės elektrinės modulių charakteristinę 45 kg/m2 (0,45 kN/m2) ar skaičiuotinę 60 kg/m2 (0,6 kN/m2) apkrovą.**

7.2. Denginio konstrukcijų būklė su papildoma saulės fotovoltinės elektrinės modulių charakteristine 0,45 kN/m2 ar skaičiuotine 60 kg/m2 (0,6 kN/m2) apkrova tenkins [3.1.5] STR 2.01.01(1):2005 „Esminis statinio reikalavimas. Mechaninis atsparumas ir pastovumas“ reikalavimus, denginio konstrukcijų laikomoji galia tenkins saugos ir tinkamumo ribinių būvių reikalavimus. **Sumontuota saulės šviesos elektrinė nesukels neigiamų pasekmių statinio funkcionavimui ir jo mechaniniam atsparumui bei pastovumui, jei bus tinkamai sumontuota ir eksploatuojama.**

7.3. Administracinės paskirties, neypatingojo statinio - Pastatas - Administracinis pastatas su informaciniu profesiniu konsultavimo centru (unikalus Nr. 4400-0949-6037, žymėjimas plane 1B2/g; žemės sklypo unikalus Nr. 4400-0465-1172, Žemės sklypo kadastro numeris ir kadastro vietovės pavadinimas: 3963/0006:356 Vilkaviškio m. k.v.), adresu Vilkaviškis, S. Daukanto g. 17A laikančios statinio konstrukcijos – gelžbetoninis karkasas **avarinės būklės požymių neturi**.

7.4. **Būtina remontuoti visu pastato parapetų ilgiu parapetų prilydomą bituminę dangą,** ištaisant nustatytus defektus. Prieš remonto darbus detaliai apžiūrėti visą stogo prilydomą bituminę dangą ar nėra susidariusių naujų oro pūslių, ar krituliai nepateko po danga. Detalų stogo dangos vertinimą žiūrėti šios ekspertizės 6.1.7. punkte “Stogo dangos techninės būklės įvertinimas”.

7.5. Statinio naudotojas statinio eksploatacijos metu privalo tinkamai prižiūrėti, kad vidinės lietaus surinkimo įlajos nebūtų užkimštos lapais ir krituliai nesikauptų ant stogo konstrukcijų bei nepatektų į konstrukcijų vidų. Sumontuoti saulės elektrinės moduliai neturi sutrikdyti lietaus surinkimo sistemos darbo. Žiemos metu reguliariai valyti sniegą nuo stogo, ypač prie sumontuotų saulės elektrinės modulių. Saulės elektrinės moduliai turi būti sumontuoti taip, kad būtų patogu valyti sniegą ir užkirstų sniego „maišų“ susidarymą.

7.6. Pagal [3.1.12] LST EN 1991-1-3:2004 „Eurokodas 1. Poveikiai konstrukcijoms. 1-3 dalis. Bendrieji poveikiai. Sniego apkrovos“ E priedo, E1 lentelę “Vidutinis sniego svorinis tankis” šlapio sniego tūrio masė yra 4,0 kN/m3 (400 kg/m3), seno (keleto savaičių arba mėnesių) sniego tūrio masė yra 3,5 kN/m3 (350 kg/m3), nusistovėjusio (keletos valandų ar dienų) - 2,0 kN/m3 (200 kg/m3), šviežiai iškritusio sniego tūrio masė yra 1,0 kN/m3 (100 kg/m3). Statinio Naudotojas privalo sekti, jog šlapio sniego storis ant denginio konstrukcijų neviršytų 40 cm, seno (keleto savaičių) sniego storis neviršytų 46 cm, nusistovėjusio (keletos valandų ar dienų) sniego storis neviršytų 80 cm, šviežiai iškritusio sniego storis neviršytų 160 cm ir **viršijus nurodytiems storiams, sniego sankaupas privaloma nuo stogo šalinti rankiniu būdu!!!**

Statinio dalies (konstrukcijų) ekspertizės vadovas Renatas Petkevičius
(kvalifikacijos atestato Nr. 31912)

VALSTYBĖS ĮMONĖ REGISTRŲ CENTRAS
Lvovo g. 25-101, 09320 Vilnius, tel. (8 5) 2688 262, el. p. info@registrucentras.lt
Duomenys kaupiami ir saugomi Juridinių asmenų registre, kodas 124110246

# NEKILNOJAMOJO TURTO REGISTRO DUOMENŲ BAZĖS IŠRAŠAS

2020-07-10 13:12:10

**1. Nekilnojamojo turto registre įregistruotas turtas:**

Registro Nr.: **44/313830**
Registro tipas: **Žemės sklypas su statiniais**
Sudarymo data: **2004-12-03**
Adresas: **Vilkaviškis, S. Daukanto g. 17A**

**2. Nekilnojamieji daiktai:**

2.1. **Žemės sklypas**

Unikalus daikto numeris: **4400-0465-1172**
Žemės sklypo kadastro numeris ir kadastro vietovės pavadinimas: **3963/0006:356 Vilkaviškio m. k.v.**
Daikto pagrindinė naudojimo paskirtis: **Kita**
Žemės sklypo naudojimo būdas: **Visuomeninės paskirties teritorijos**
Žemės sklypo plotas: **0.1200 ha**
Kitos žemės plotas: **0.1200 ha**
Žemės ūkio naudmenų našumo balas: **43.8**
Matavimų tipas: **Žemės sklypas suformuotas atliekant kadastrinius matavimus**
Indeksuota žemės sklypo vertė: **6194 Eur**
Žemės sklypo vertė: **3871 Eur**
Kadastro duomenų nustatymo data: **2004-09-28**

2.2. **Pastatas - Administracinis pastatas su informaciniu profesiniu konsultavimo centru**

Unikalus daikto numeris: **4400-0949-6037**
Daikto pagrindinė naudojimo paskirtis: **Administracinė**
Žymėjimas plane: **1B2/g**
Statybos pradžios metai: **2006**
Statybos pabaigos metai: **2007**
Baigtumo procentas: **100 %**
Šildymas: **Centrinis šildymas iš centralizuotų sistemų**
Vandentiekis: **Komunalinis vandentiekis**
Nuotekų šalinimas: **Komunalinis nuotekų šalinimas**
Dujos: **Nėra**
Sienos: **Metalas su karkasu**
Stogo danga: **Bitumas**
Aukštų skaičius: **2**
Bendras plotas: **1012.50 kv. m**
Pagrindinis plotas: **702.34 kv. m**
Tūris: **4241 kub. m**
Užstatytas plotas: **623.00 kv. m**
Koordinatė X: **6057128**
Koordinatė Y: **437569**
Atkūrimo sąnaudos (statybos vertė): **546513 Eur**
Fizinio nusidėvėjimo procentas: **0 %**
Atkuriamoji vertė: **546513 Eur**
Vidutinė rinkos vertė: **75591 Eur**
Vidutinės rinkos vertės nustatymo būdas: **Masinis vertinimas**
Vidutinės rinkos vertės nustatymo data: **2012-02-03**
Kadastro duomenų nustatymo data: **2007-11-14**
Pastato (jo dalies) energinio naudingumo klasė: **C**
Skaičiuojamosios šiluminės energijos sąnaudos pastatui (jo daliai) šildyti: **0.00 kWh/m2/m.**

2.3. **Kiti inžineriniai statiniai - Kiemo statiniai**

Aprašymas / pastabos: **(kiemo aikštelė 1b1-220,75 kv.m., 1b2-204,7 kv.m.)**
Unikalus daikto numeris: **4400-1292-8822**
Daikto pagrindinė naudojimo paskirtis: **Kiti inžineriniai statiniai (kiemo įrenginiai)**
Statybos pradžios metai: **2006**
Statybos pabaigos metai: **2007**
Baigtumo procentas: **100 %**
Atkūrimo sąnaudos (statybos vertė): **5155 Eur**
Atkuriamoji vertė: **5155 Eur**
Vidutinė rinkos vertė: **796 Eur**
Vidutinės rinkos vertės nustatymo būdas: **Atkuriamoji vertė**
Vidutinės rinkos vertės nustatymo data: **2012-02-03**
Kadastro duomenų nustatymo data: **2007-11-14**

2.4. **Vandentiekio tinklai - Vandentiekio tinklai**

Aprašymas / pastabos: **(geriamo vandens tinklas d=50,160 mm., šuliniai (2 vnt.))**
Unikalus daikto numeris: **4400-1467-9326**
Daikto pagrindinė naudojimo paskirtis: **Vandentiekio tinklų**
Statybos pradžios metai: **2006**
Statybos pabaigos metai: **2008**
Baigtumo procentas: **100 %**
Ilgis: **74.09 m**
Medžiaga: **Polietilenas**
Vandentiekio linijos reikšmė: **Įvadinė**
Atkūrimo sąnaudos (statybos vertė): **9442 Eur**
Atkuriamoji vertė: **9442 Eur**
Vidutinė rinkos vertė: **9152 Eur**
Vidutinės rinkos vertės nustatymo būdas: **Atkuriamoji vertė**
Vidutinės rinkos vertės nustatymo data: **2012-02-03**
Kadastro duomenų nustatymo data: **2008-01-03**

2.5. **Nuotekų šalinimo tinklai - Lietaus nuotekų tinklai**

Aprašymas / pastabos: **(d=160, 200 mm., šuliniai (9 vnt.))**
Unikalus daikto numeris: **4400-1467-9391**
Daikto pagrindinė naudojimo paskirtis: **Nuotekų šalinimo tinklų**
Statybos pradžios metai: **2006**
Statybos pabaigos metai: **2008**
Baigtumo procentas: **100 %**
Ilgis: **105.39 m**
Medžiaga: **Plastikas**
Nuotekų linijos reikšmė: **Išvadinė**
Nuotekų linijos rūšis: **Renkamoji**
Atkūrimo sąnaudos (statybos vertė): **14220 Eur**
Atkuriamoji vertė: **14220 Eur**
Vidutinė rinkos vertė: **12396 Eur**
Vidutinės rinkos vertės nustatymo būdas: **Atkuriamoji vertė**
Vidutinės rinkos vertės nustatymo data: **2012-02-03**
Kadastro duomenų nustatymo data: **2008-01-03**

2.6. **Nuotekų šalinimo tinklai - Buitinių nuotekų tinklai**

Aprašymas / pastabos: **(d=160, 200 mm., šuliniai (4 vnt.))**
Unikalus daikto numeris: **4400-1467-9480**
Daikto pagrindinė naudojimo paskirtis: **Nuotekų šalinimo tinklų**
Statybos pradžios metai: **2006**
Statybos pabaigos metai: **2008**
Baigtumo procentas: **100 %**
Ilgis: **71.50 m**
Medžiaga: **Plastikas**
Nuotekų linijos reikšmė: **Išvadinė**
Nuotekų linijos rūšis: **Renkamoji**

Atkūrimo sąnaudos (statybos vertė): **10513 Eur**
Atkuriamoji vertė: **10513 Eur**
Vidutinė rinkos vertė: **9442 Eur**
Vidutinės rinkos vertės nustatymo būdas: **Atkuriamoji vertė**
Vidutinės rinkos vertės nustatymo data: **2012-02-03**
Kadastro duomenų nustatymo data: **2008-01-03**

**3. Daikto priklausiniai iš kito registro:** įrašų nėra

**4. Nuosavybė:**

4.1. **Nuosavybės teisė**
Savininkas: **LIETUVOS RESPUBLIKA, a.k. 111105555**
Daiktas: **pastatas Nr. 4400-0949-6037, aprašytas p. 2.2.**
**kiti statiniai Nr. 4400-1292-8822, aprašyti p. 2.3.**
**vandentiekio tinklai Nr. 4400-1467-9326, aprašyti p. 2.4.**
**nuotekų šalinimo tinklai Nr. 4400-1467-9391, aprašyti p. 2.5.**
**nuotekų šalinimo tinklai Nr. 4400-1467-9480, aprašyti p. 2.6.**
Įregistravimo pagrindas: **2008-01-15 Statinio pripažinimo tinkamu naudoti aktas Nr. AS4-12**
Įrašas galioja: **Nuo 2008-02-13**

4.2. **Nuosavybės teisė**
Savininkas: **LIETUVOS RESPUBLIKA, a.k. 111105555**
Daiktas: **žemės sklypas Nr. 4400-0465-1172, aprašytas p. 2.1.**
Įregistravimo pagrindas: **2004-11-26 Apskrities viršininko įsakymas Nr. ŽV-661**
Įrašas galioja: **Nuo 2004-12-13**

**5. Valstybės ir savivaldybių žemės patikėjimo teisė:**

5.1. **Valstybinės žemės patikėjimo teisė**
Patikėtinis: **Valstybės įmonė Turto bankas, a.k. 112021042**
Daiktas: **žemės sklypas Nr. 4400-0465-1172, aprašytas p. 2.1.**
Įregistravimo pagrindas: **2020-06-15 Priėmimo - perdavimo aktas Nr. 19MŽP-5-(14.19.114.)**
Įrašas galioja: **Nuo 2020-07-08**

**6. Kitos daiktinės teisės :**

6.1. **Turto patikėjimo teisė**
Patikėtinis: **Valstybės įmonė Turto bankas, a.k. 112021042**
Daiktas: **pastatas Nr. 4400-0949-6037, aprašytas p. 2.2.**
**kiti statiniai Nr. 4400-1292-8822, aprašyti p. 2.3.**
**vandentiekio tinklai Nr. 4400-1467-9326, aprašyti p. 2.4.**
**nuotekų šalinimo tinklai Nr. 4400-1467-9391, aprašyti p. 2.5.**
**nuotekų šalinimo tinklai Nr. 4400-1467-9480, aprašyti p. 2.6.**
Įregistravimo pagrindas: **2019-10-31 Priėmimo - perdavimo aktas Nr. A6-486(15.35-23.2)**
Įrašas galioja: **Nuo 2019-11-28**

**7. Juridiniai faktai:**

7.1. **Sudaryta panaudos sutartis**
Panaudos gavėjas: **Užimtumo tarnyba prie Lietuvos Respublikos socialinės apsaugos ir darbo ministerijos, a.k. 190766619**
Daiktas: **pastatas Nr. 4400-0949-6037, aprašytas p. 2.2.**
**kiti statiniai Nr. 4400-1292-8822, aprašyti p. 2.3.**
**vandentiekio tinklai Nr. 4400-1467-9326, aprašyti p. 2.4.**
**nuotekų šalinimo tinklai Nr. 4400-1467-9391, aprašyti p. 2.5.**
**nuotekų šalinimo tinklai Nr. 4400-1467-9480, aprašyti p. 2.6.**

Įregistravimo pagrindas: **2019-11-04 Neatlygintinio naudojimosi daiktu (panaudos) sutartis Nr. (2.49-23.2)S5-230**
**2019-11-04 Priėmimo - perdavimo aktas**
Plotas: **818.41 kv. m**
Aprašymas: **Perduodamų patalpų indeksai-nuo 1-2, 1-3, nuo 1-5 iki 1-14, 1-16, 1-18, 1-23, 1-25, nuo 2-2 iki 2-4, 2-15, nuo 2-20 iki 2-22, nuo 2-24 iki 2-28**
Įrašas galioja: **Nuo 2019-11-28**
Terminas: **Nuo 2019-11-04 iki 2039-11-03**

7.2. **Sudaryta panaudos sutartis**
Panaudos gavėjas: **Valstybės vaiko teisių apsaugos ir įvaikinimo tarnyba prie Socialinės apsaugos ir darbo ministerijos, a.k. 188752021**
Daiktas: **pastatas Nr. 4400-0949-6037, aprašytas p. 2.2.**
Įregistravimo pagrindas: **2019-11-04 Panaudos sutartis Nr. (2.49-23.2)S5-229/TUR-125**
**2019-11-04 Priėmimo - perdavimo aktas**
Plotas: **136.39 kv. m**
Aprašymas: **Perduodamų patalpų indeksai-nuo 2-5 iki 2-12, 2-23**
Įrašas galioja: **Nuo 2019-11-28**
Terminas: **Nuo 2019-11-04 iki 2039-11-03**

**8. Žymos:** įrašų nėra

**9. Teritorijos, kuriose taikomos specialiosios žemės naudojimo sąlygos:**

9.1. **Skirstomųjų dujotiekių apsaugos zonos (III skyrius, šeštasis skirsnis)**
Daiktas: **žemės sklypas Nr. 4400-0465-1172, aprašytas p. 2.1.**
Įregistravimo pagrindas: **2019-06-06 Lietuvos Respublikos specialiųjų žemės naudojimo sąlygų įstatymas Nr. XIII-2166**
**2019-12-19 Lietuvos Respublikos žemės ūkio ministro įsakymas Nr. 3D-711**
Plotas: **0.05 ha**
Įrašas galioja: **Nuo 2020-01-02**

9.2. **Šilumos perdavimo tinklų apsaugos zonos (III skyrius, dvyliktasis skirsnis)**
Daiktas: **žemės sklypas Nr. 4400-0465-1172, aprašytas p. 2.1.**
Įregistravimo pagrindas: **2019-06-06 Lietuvos Respublikos specialiųjų žemės naudojimo sąlygų įstatymas Nr. XIII-2166**
**2019-12-19 Lietuvos Respublikos žemės ūkio ministro įsakymas Nr. 3D-711**
Plotas: **0.025 ha**
Įrašas galioja: **Nuo 2020-01-02**

9.3. **Vandens tiekimo ir nuotekų, paviršinių nuotekų tvarkymo infrastruktūros apsaugos zonos (III skyrius, dešimtasis skirsnis)**
Daiktas: **žemės sklypas Nr. 4400-0465-1172, aprašytas p. 2.1.**
Įregistravimo pagrindas: **2019-06-06 Lietuvos Respublikos specialiųjų žemės naudojimo sąlygų įstatymas Nr. XIII-2166**
**2019-12-19 Lietuvos Respublikos žemės ūkio ministro įsakymas Nr. 3D-711**
Plotas: **0.09 ha**
Įrašas galioja: **Nuo 2020-01-02**

9.4. **Elektros tinklų apsaugos zonos (III skyrius, ketvirtasis skirsnis)**
Daiktas: **žemės sklypas Nr. 4400-0465-1172, aprašytas p. 2.1.**
Įregistravimo pagrindas: **2019-06-06 Lietuvos Respublikos specialiųjų žemės naudojimo sąlygų įstatymas Nr. XIII-2166**

**2019-12-19 Lietuvos Respublikos žemės ūkio ministro įsakymas Nr. 3D-711**

Plotas: **0.005 ha**

Įrašas galioja: **Nuo 2020-01-02**

9.5. **Viešųjų ryšių tinklų elektroninių ryšių infrastruktūros apsaugos zonos (III skyrius, vienuoliktasis skirsnis)**

Daiktas: **žemės sklypas Nr. 4400-0465-1172, aprašytas p. 2.1.**

Įregistravimo pagrindas: **2019-06-06 Lietuvos Respublikos specialiųjų žemės naudojimo sąlygų įstatymas Nr. XIII-2166**
**2019-12-19 Lietuvos Respublikos žemės ūkio ministro įsakymas Nr. 3D-711**

Plotas: **0.0075 ha**

Įrašas galioja: **Nuo 2020-01-02**

**10. Daikto registravimas ir kadastro žymos:**

10.1. **Išduotas pastato (jo dalies) energinio naudingumo sertifikatas (kadastro žyma)**

Daiktas: **pastatas Nr. 4400-0949-6037, aprašytas p. 2.2.**

Įregistravimo pagrindas: **2014-07-08 Statybos produkcijos sertifikavimo centro pranešimas Nr. AD-0005-0014/0**

Įrašas galioja: **Nuo 2014-07-08**

Terminas: **Nuo 2007-12-10 iki 2017-12-10**

10.2. **Kadastrinius matavimus atliko (kadastro žyma)**
**Valstybės įmonės Registrų centro Marijampolės filialas, a.k. 151358356**

Daiktas: **pastatas Nr. 4400-0949-6037, aprašytas p. 2.2.**
**kiti statiniai Nr. 4400-1292-8822, aprašyti p. 2.3.**

Įregistravimo pagrindas: **2007-11-14 Nekilnojamojo daikto kadastro duomenų byla Nr. 39/13679**

Įrašas galioja: **Nuo 2008-01-09**

10.3. **Kadastrinius matavimus atliko (kadastro žyma)**
**Valstybės įmonės Registrų centro Marijampolės filialas, a.k. 151358356**

Daiktas: **vandentiekio tinklai Nr. 4400-1467-9326, aprašyti p. 2.4.**
**nuotekų šalinimo tinklai Nr. 4400-1467-9391, aprašyti p. 2.5.**
**nuotekų šalinimo tinklai Nr. 4400-1467-9480, aprašyti p. 2.6.**

Įregistravimo pagrindas: **2008-01-03 Nekilnojamojo daikto kadastro duomenų byla Nr. 39/13679**

Įrašas galioja: **Nuo 2008-01-09**

**11. Registro pastabos ir nuorodos:** įrašų nėra

**12. Kita informacija:** įrašų nėra

**13. Informacija apie duomenų sandoriui tikslinimą:** įrašų nėra

Dokumentą atspausdino JŪRATĖ RIAUBIŠKIENĖ

2025 m. gruodžio mėn. 21 d. Įsakymas Nr. ĮS-2025-12-21/01

**DĖL STATINIO DALINĖS EKSPERTIZĖS VADOVO PASKYRIMO**

Vadovaudamasis VĮ Turto bankas užsakymu pagal 2025 m. gruodžio mėn. 19 d. pirkimo sutartį Nr. 2025-S1-1230 „VP-2650-7 Stogų konstrukcijų ekspertizės paslaugos adresu S. Daukanto g. 17A, Vilkaviškis“ (pirkimo Nr. CPO370620) ir technine specifikacija (užduotimi), įsakau:

1. Administracinės paskirties, neypatingojo statinio - Pastatas - Administracinis pastatas su informaciniu profesiniu konsultavimo centru (unikalus Nr. 4400-0949-6037, žymėjimas plane 1B2/g; žemės sklypo unikalus Nr. 4400-0465-1172, Žemės sklypo kadastro numeris ir kadastro vietovės pavadinimas: 3963/0006:356 Vilkaviškio m. k.v.), adresu Vilkaviškis, S. Daukanto g. 17A statinio dalinės (konstrukcijų) ekspertizės vadovu paskirti Renatą Petkevičių, kvalifikacijos atestato Nr. 31912.

Direktorius Renatas Petkevičius

Susipažinau:

_____

R. Petkevičius

SPSC

STATYBOS PRODUKCIJOS SERTIFIKAVIMO CENTRAS

Valstybės įmonė Statybos produkcijos sertifikavimo centras, įmonės kodas 110068926, Linkmenų g. 28, LT-08217 Vilnius

# KVALIFIKACIJOS ATESTATAS

Nr.31912

**Renatas Petkevičius**

[redacted]

Suteikta teisė eiti statinio dalies ekspertizės vadovo pareigas.

Statiniai: gyvenamieji ir negyvenamieji pastatai, inžineriniai tinklai, hidrotechnikos statiniai, kiti inžineriniai statiniai, taip pat minėti statiniai, esantys kultūros paveldo objekto teritorijoje, jo apsaugos zonoje, kultūros paveldo vietovėje.
Statinio dalies ekspertizės darbo sritis: konstrukcijų.

LIETUVOS RESPUBLIKA * VILNIUS * SPSC STATYBOS PRODUKCIJOS SERTIFIKAVIMO CENTRAS * VALSTYBĖS ĮMONĖ *

Direktorius Valdemaras Gauronskis

Išduotas 2019 m. gegužės 17 d.

Pirmą kartą išduotas 2013 m. spalio 31 d.

Kvalifikacijos atestatų registras skelbiamas www.spsc.lt

23548

2018 UAB „LODVILA" 01329-A1

SPSC
STATYBOS PRODUKCIJOS SERTIFIKAVIMO CENTRAS

Valstybės įmonė Statybos produkcijos sertifikavimo centras, įmonės kodas 110068926, Linkmenų g. 28, LT-08217 Vilnius

# KVALIFIKACIJOS ATESTATAS

## Nr. 8486

## MB Statinių ekspertizės biuras

Įmonės kodas: 304163670

Jurginų g. 7-3, LT-91202 Klaipėda

Suteikiama teisė būti statinio ekspertizės rangovu.

Statiniai:
- gyvenamieji ir negyvenamieji pastatai, hidrotechnikos statiniai (vandenvietės ir vandenruošos statiniai, nusodintuvai), kitos paskirties inžineriniai statiniai, taip pat minėti statiniai, esantys kultūros paveldo objekto teritorijoje, jo apsaugos zonoje ir kultūros paveldo vietovėje.

Statinio ekspertizės darbų sritys:
- konstrukcijų.

LIETUVOS RESPUBLIKA SPSC STATYBOS PRODUKCIJOS SERTIFIKAVIMO CENTRAS VALSTYBĖS ĮMONĖ

Direktorius Valdemaras Gauronskis

Išduotas 2021 m. rugpjūčio 31 d.

Pirmą kartą išduotas 2017 m. kovo 31 d.

Kvalifikacijos atestatų registras skelbiamas www.spsc.lt

05370

2015 UAB „GRAFIJA" 01330

## Statinio (dalies) ekspertizės rangovo civilinės atsakomybės privalomojo draudimo liudijimas

# Serija, Nr. / Series, No.: PCAD2410009

**Draudimo grupė / Insurance group:** Bendrosios civilinės atsakomybės draudimas **Draudimo rūšis / Insurance type:** Statinio (dalies) ekspertizės rangovo civilinės atsakomybės privalomasis draudimas

Apdrausta pagal Statinio (dalies) ekspertizės rangovo civilinės atsakomybės privalomojo draudimo taisykles (patvirtintos Lietuvos Banko valdybos 2022-03-31 nutarimu Nr. 03-61, paskelbtos TAR, 2022-03-31, Nr.6534, įsigaliojusios nuo 2022-05-01), su vėlesniais pakeitimais. Taisyklės skelbiamos https://www.compensa.lt/bendroji-civiline-atsakomybe//#dokumentai.

**Draudimo laikotarpis nuo** / Period of Insurance from **2025-09-14 00:00 iki** / to **2026-09-13 24:00** Išdavimo data / Date: 2025-08-25

| **Liudijimo tipas** / Type of policy | Pratęstas / Renewed |
|---|---|

**Draudėjas** / Policyholder: STATINIŲ EKSPERTIZĖS BIURAS, MB, įmonės kodas 304163670, Jurginų g. 7-3, LT-91202 Klaipėda

## Draudimo objektas / Object of Insurance

Draudimo objektas yra draudėjo turtiniai interesai, susiję su draudėjo civiline atsakomybe už žalą, padarytą tretiesiems asmenims, kuri atsirado draudimo sutarties galiojimo metu ir šalių nustatytu laikotarpiu, kuris negali būti trumpesnis už Civilinio kodekso 6.698 straipsnio 1 dalies 1 punkte nustatytą garantinį terminą, dėl netinkamai atliktų statinių (dalių) ekspertizių, kai ekspertizės rangovų darbai ar jų dalys buvo perduoti užsakovams draudimo sutarties galiojimo laikotarpiu ir statinio (dalies) ekspertizės darbų rangos sutartys buvo pasirašytos po statinio (dalies) ekspertizės rangovo civilinės atsakomybės privalomojo draudimo sutarties įsigaliojimo dienos.

| **Draudimo suma vienam draudžiamajam įvykiui /**<br>Sum insured for one event | **Draudimo suma visam laikotarpiui /**<br>Aggregate limit | **Besąlyginė išskaita kiekvienam draudžiamajam įvykiui /**<br>Unconditional deductible amount for each and every claim |
|---|---|---|
| 289.000,00 EUR | 289.000,00 EUR | 2.900,00 EUR |

## Papildomos sąlygos / Additional conditions

Bet kokie šiame dokumente esantys taisymai yra niekiniai ir negalioja / Any corrections in this document are null and void.
1. Draudikas ir draudėjas susitaria, kad Statinio (dalies) ekspertizės rangovo civilinės atsakomybės privalomojo draudimo taisyklių 6 punkte numatytas šalių nustatytas laikotarpis yra 5 metai.
2. Draudėjas pasirašydamas arba apmokėdamas draudimo sutartį, aiškiai ir vienareikšmiškai pareiškia, kad jam nėra pareikšti jokie reikalavimai ir/ar pretenzijos dėl vykdomos veiklos, taip pat draudėjui nėra žinomos jokios aplinkybės dėl kurių gali būti pareikšti tokie reikalavimai ir / ar pretenzijos dėl vykdomos veiklos. Šio pareiškimo atitikimas tikrovei yra esminė sąlyga, kuriai esant draudikas sutinka sudaryti šią draudimo sutartį. Paaiškėjus, kad šis pareiškimas neatitinka tikrovei, tai yra laikoma esminiu draudimo sutarties sąlygų pažeidimu, kuriam esant draudikui neatsiranda jokia piniginė prievolė, įskaitant prievolę mokėti draudimo išmoką.
3. Šalys susitaria, kad pagal šią draudimo sutartį draudžiama statinio ekspertizės rangovo civilinė atsakomybė dėl jo veiklos, kuri numatyta LR Statybos įstatymo 17 straipsnio 6 dalyje, išskyrus 6 dalies 2) punktą.
4. Planuojama apyvarta - 130.000 Eur.
Už šios draudimo sutarties sudarymą draudimo produktų platintojas/Draudiko darbuotojas iš Draudiko gaus komisinį atlygį, kuris yra sudedamoji draudimo įmokos dalis.

**Draudikas** / Insurer:
ADB „Compensa Vienna Insurance Group“

Skundų dėl draudiko ar tarpininko veiklos, taip pat ginčų ne teisme nagrinėjimo tvarka pateikiama atstovybėse ar https://www.compensa.lt / Procedures for the handling of complaints regarding the activities of the insurer or mediator, as well as out-of-court, settlement of disputes shall be provided at the representative offices or https://www.compensa.lt

**Pardavimų departamento vadovas**
**DAINIUS BALTINAS**

ADB Compensa Vienna Insurance Group
Draudimo sutartims
3

**Draudimo sutartis sudaryta tarpininkaujant:**
**AON BALTIC, UADBB, tel. 19944, 052526000, el. p. info@draudimas.lt**

Draudiko atstovo Vardas Pavardė, spaudas bei parašas

**Draudėjas** / Policyholder:

Draudimo įmokos (jos dalies) sumokėjimas laikomas Draudėjo patvirtinimu, kad jis:
• susipažino su draudimo taisyklėmis https://www.compensa.lt/bendroji-civiline-atsakomybe//#dokumentai, jų turinys jam aiškus ir gavo jų kopiją;
• susipažino su Privatumo politika https://www.compensa.lt/privatumo-politika/;
• visa draudimo liudijime, jo prieduose bei prašyme sudaryti draudimo sutartį (jei jis pildomas) nurodyta informacija yra tiksli ir teisinga;
• sutinka sudaryti draudimo sutartį nurodytomis sąlygomis.

Draudimo įmokos (jos dalies) sumokėjimas laikomas Draudėjo (ne)sutikimu, kad ne gyvybės draudimo bendrovė ADB Compensa Vienna Insurance Group (https://www.compensa.lt/) (toliau – Compensa) ir/ar gyvybės draudimo bendrovė Compensa Life Vienna Insurance Group SE, veikianti per Lietuvos filialą, (https://www.compensalife.eu/LT/front.asp) (toliau – Compensa Life) teiktų informaciją apie draudimo paslaugas, produktus, specialius pasiūlymus, naujienas, akcijas, lojalumo programas, klaustų nuomonės apie siūlomas paslaugas.

Draudėjo asmens duomenys (vardas, pavardė, telefono numeris, el. pašto adresas, adresas) aukščiau nurodytu tikslu bus tvarkomi 24 mėn. nuo šios sutikimo davimo dienos.

□ Compensa ir Compensa Life □ Compensa ☑ nesutinku

Draudėjas turi teisę bet kuriuo metu atšaukti šį sutikimą, kreipdamasis į Compensa klientų aptarnavimo skyrių, telefonu 19111, el. paštu tiesioginerinkodara@compensa.lt arba pakeisdamas atitinkamus nustatymus savitarnos ar mobiliosiose programose.

**STATINIŲ EKSPERTIZĖS BIURAS, MB, įmonės kodas: 304163670**

Draudėjo (jo atstovo) Vardas, Pavardė, parašas (draudimo sutartį sudarant elektroninių ryšių priemonėmis, ji galioja be Draudėjo parašo)

## Statinio (dalies) ekspertizės rangovo civilinės atsakomybės privalomojo draudimo liudijimas

Serija, Nr. / Series, No.: PCAD2410009

**Bendra draudimo įmoka** / Insurance premium: **1 700,00 EUR***

* įskaitant tarpininkui mokamą komisinį atlygį

**Įmokos ir jų mokėjimai** / Payment terms and sums:

**1. 2025-09-14 – 1 700,00 EUR**

Draudimo liudijimas turi visus privalomus PVM sąskaitai–faktūrai rekvizitus ir yra laikomas PVM sąskaita–faktūra / The insurance policy has all the details of the VAT invoice and is treated as the VAT invoice. Draudimo įmokos PVM neapmokestinamos (LR PVM ĮSTATYMAS 27 str.) / Insurance premiums are not charged with VAT tax (LR VAT law 27 clause).
Mokėjimą galite atlikti / Payment can be made to:
SEB BANKAS, AB, banko kodas 70440, a.s. Nr. LT237044060001247492
SWEDBANK, AB, banko kodas 73000, a.s. Nr. LT107300010000024999
LUMINOR BANK, AB, banko kodas 40100, a.s. Nr. LT732140030000013077
**SVARBU! Pavedimo laukelyje „Mokėjimo paskirtis" prašome nurodyti: PCAD2410009**

Draudikas neužtikrins draudimo apsaugos, nemokės draudimo išmokų, neteiks kitų paslaugų pagal šią sutartį, jei tai prieštarauja bet kokioms tarptautinėms sankcijoms, draudimams ar apribojimams pagal Jungtinių Tautų rezoliucijas, prekybos ar ekonomines sankcijas, Europos Sąjungos, Lietuvos Respublikos, Jungtinės Karalystės ar Jungtinių Amerikos Valstijų įstatymus ir kitus teisės aktus (su sąlyga, kad tai nepažeidžia Draudikui taikytino reguliavimo ar nacionalinės teisės). / No Insurer shall be deemed to provide cover and no Insurer shall be liable to pay any claim or provide any benefit hereunder to the extent that this would expose that Insurer to any sanction, prohibition or restriction under United Nations resolutions or the trade or economic sanctions, laws or regulations of the European Union, the Republic of Lithuania, the United Kingdom or the United States of America (provided that this does not violate any regulation or specific national law applicable to the Insurer).

**Draudikas** / Insurer:
ADB „Compensa Vienna Insurance Group"

Skundų dėl draudiko ar tarpininko veiklos, taip pat ginčų ne teisme nagrinėjimo tvarka pateikiama atstovybėse ar https://www.compensa.lt / Procedures for the handling of complaints regarding the activities of the insurer or mediator, as well as out-of-court, settlement of disputes shall be provided at the representative offices or https://www.compensa.lt

**Pardavimų departamento vadovas**
**DAINIUS BALTINAS**

ADB Compensa Vienna Insurance Group
Draudimo sutartims
3

**Draudimo sutartis sudaryta tarpininkaujant:**
**AON BALTIC, UADBB, tel. 19944, 052526000, el. p. info@draudimas.lt**

Draudiko atstovo Vardas Pavardė, spaudas bei parašas

**Draudėjas** / Policyholder:

Draudimo įmokos (jos dalies) sumokėjimas laikomas Draudėjo patvirtinimu, kad jis:
• susipažino su draudimo taisyklėmis https://www.compensa.lt/bendroji-civiline-atsakomybe//#dokumentai, jų turinys jam aiškus ir gavo jų kopiją;
• susipažino su Privatumo politika https://www.compensa.lt/privatumo-politika/;
• visa draudimo liudijime, jo prieduose bei prašyme sudaryti draudimo sutartį (jei jis pildomas) nurodyta informacija yra tiksli ir teisinga;
• sutinka sudaryti draudimo sutartį nurodytomis sąlygomis.

Draudimo įmokos (jos dalies) sumokėjimas laikomas Draudėjo (ne)sutikimu, kad ne gyvybės draudimo bendrovė ADB Compensa Vienna Insurance Group (https://www.compensa.lt/) (toliau – Compensa) ir/ar gyvybės draudimo bendrovė Compensa Life Vienna Insurance Group SE, veikianti per Lietuvos filialą, (https://www.compensalife.eu/LT/front.asp) (toliau – Compensa Life) teiktų informaciją apie draudimo paslaugas, produktus, specialius pasiūlymus, naujienas, akcijas, lojalumo programas, klaustų nuomonės apie siūlomas paslaugas.

Draudėjo asmens duomenys (vardas, pavardė, telefono numeris, el. pašto adresas, adresas) aukščiau nurodytu tikslu bus tvarkomi 24 mėn. nuo šios sutikimo davimo dienos.

□ Compensa ir Compensa Life □ Compensa ☑ nesutinku

Draudėjas turi teisę bet kuriuo metu atšaukti šį sutikimą, kreipdamasis į Compensa klientų aptarnavimo skyrių, telefonu 19111, el. paštu tiesioginerinkodara@compensa.lt arba pakeisdamas atitinkamus nustatymus savitarnos ar mobiliosiose programose.

**STATINIŲ EKSPERTIZĖS BIURAS, MB, įmonės kodas: 304163670**

Draudėjo (jo atstovo) Vardas, Pavardė, parašas (draudimo sutartį sudarant elektroninių ryšių priemonėmis, ji galioja be Draudėjo parašo)

SEB

# MOKĖJIMO NURODYMAS NR. 606 PATVIRTINIMAS
# PAYMENT ORDER NO. 606 DEBIT ADVICE

## Mokėtojo duomenys / Payer's data

| Vardas ir pavardė arba pavadinimas / Name | Mokėtojo kodas / Payer's identifier |
|---|---|
| MB ,,STATINIŲ EKSPERTIZĖS BIURAS" | 304163670 Įmonės kodas |

Sąskaitos numeris (IBAN) ir valiuta / No. (IBAN) and currency of account

LT137044060008074629 EUR

## Gavėjo duomenys / Beneficiary's data

Vardas ir pavardė arba pavadinimas / Name

COMPENSA VIENNA INSURANCE GROUP ADB

Sąskaitos numeris (IBAN) / No. (IBAN) of account

LT237044060001247492

Gavėjo banko SWIFT kodas (BIC), pavadinimas ir adresas / Beneficiary's bank BIC, name and address

CBVILT2X, AB SEB bankas, Konstitucijos pr. 24,Vilnius,08105

Suma (skaitmenimis ir žodžiais) ir valiuta / Amount of payment (in numbers and words) and currency

1700.00 (vienas tūkstantis septyni šimtai .00) EUR

Mokėjimo paskirtis / Details of payment

COM2506282

| Komisinis mokestis / Commission fee | Mokesčių sąskaitos numeris ir valiuta / Commission fee account and currency |
|---|---|
| 0.33 EUR | LT137044060008074629 EUR |

## Banko patvirtinimas / Bank's confirmation

Interneto bankas verslui / Business internet bank

RO1997388364 2025-09-10 08:53:12